ODM.027.01.03.001

Ra 6,3

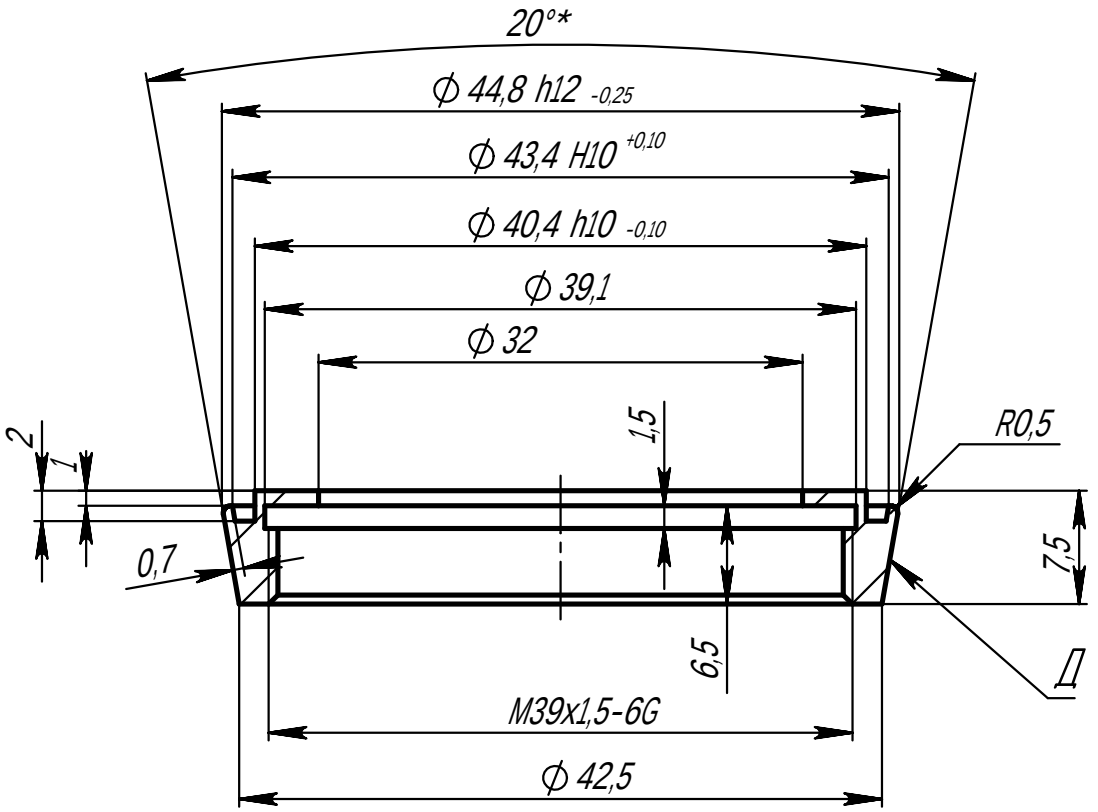

1. *Размеры для справок.
2. Общие допуски по ГОСТ 30893.1-2002: H14, h14, ±IT14/2.
3. На поверхности Д не допускаются царапины, риски, сколы.
4. Острые кромки притупить R0,5мм

Изм	Лист	№ докум.	Подп.	Дата	ODM.027.01.03.001			
Разраб.					Нижнее кольцо	Лит.	Масса	Масштаб
Пров.							2.70 г	1:1
Т. контр.						Лист	Листов 1	
Н. контр.					Материал Сталь 40 ГОСТ 535-88			
Утв.								

Перв. примен. | Справ. № | Подп. и дата | Инв. № дубл. | Взам. инв. № | Подп. и дата | Инв. № подл.

Шифр: Копировал Формат А4