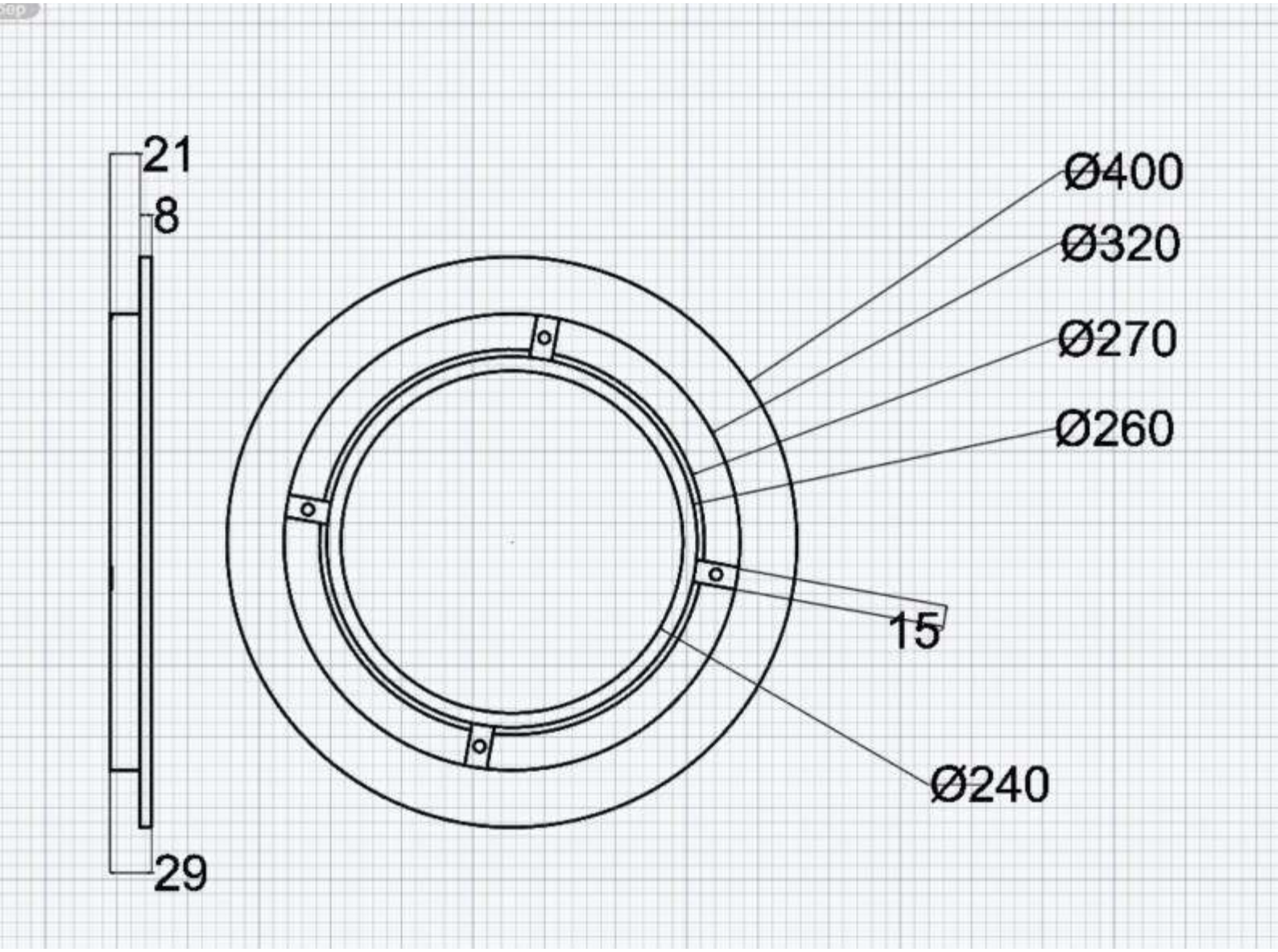
21
8
29
Ø400
Ø320
Ø270
Ø260
15
Ø240