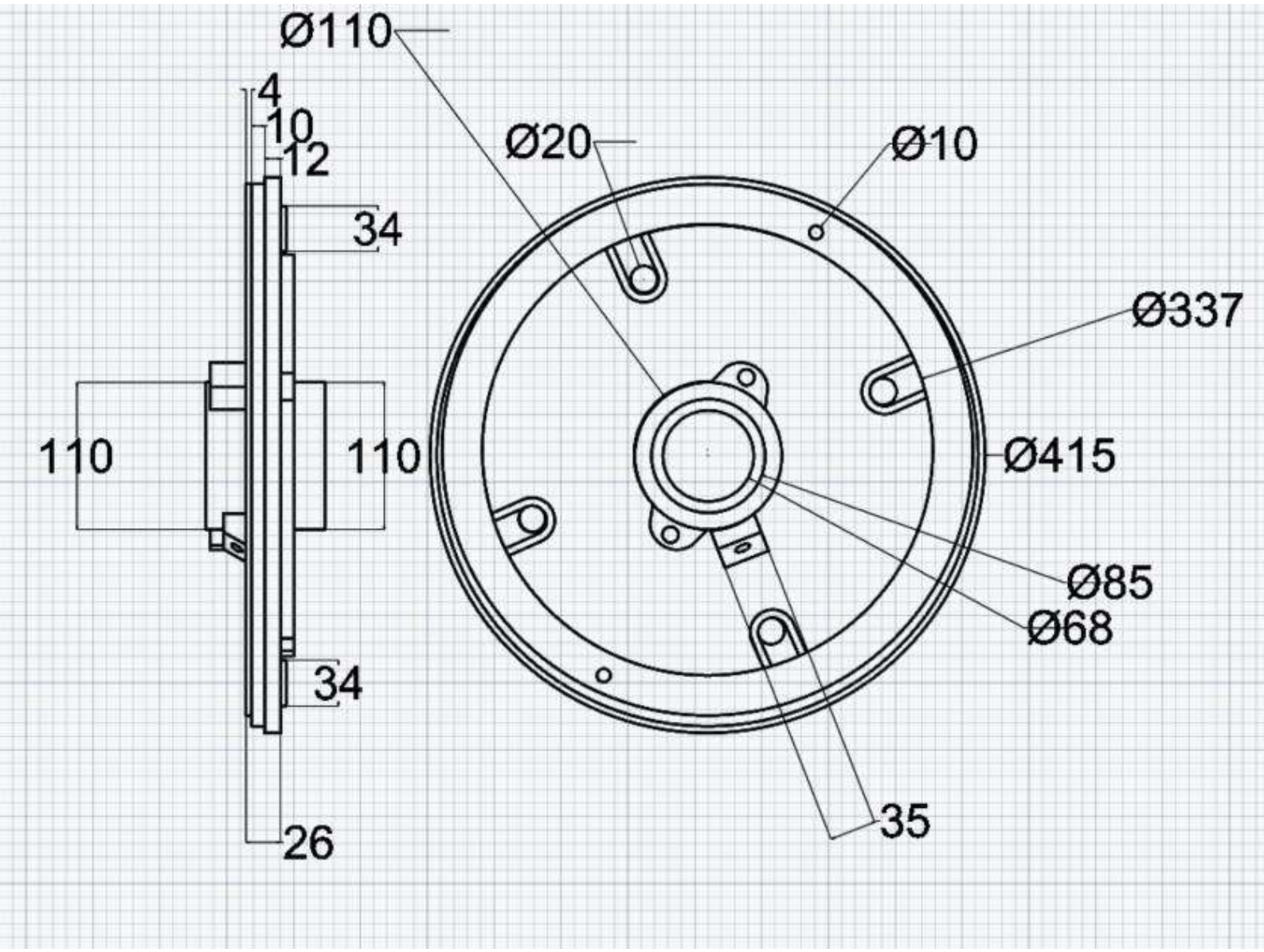
Ø110
4
10
12
34
110
110
34
26
Ø20
Ø10
Ø337
Ø415
Ø85
Ø68
35

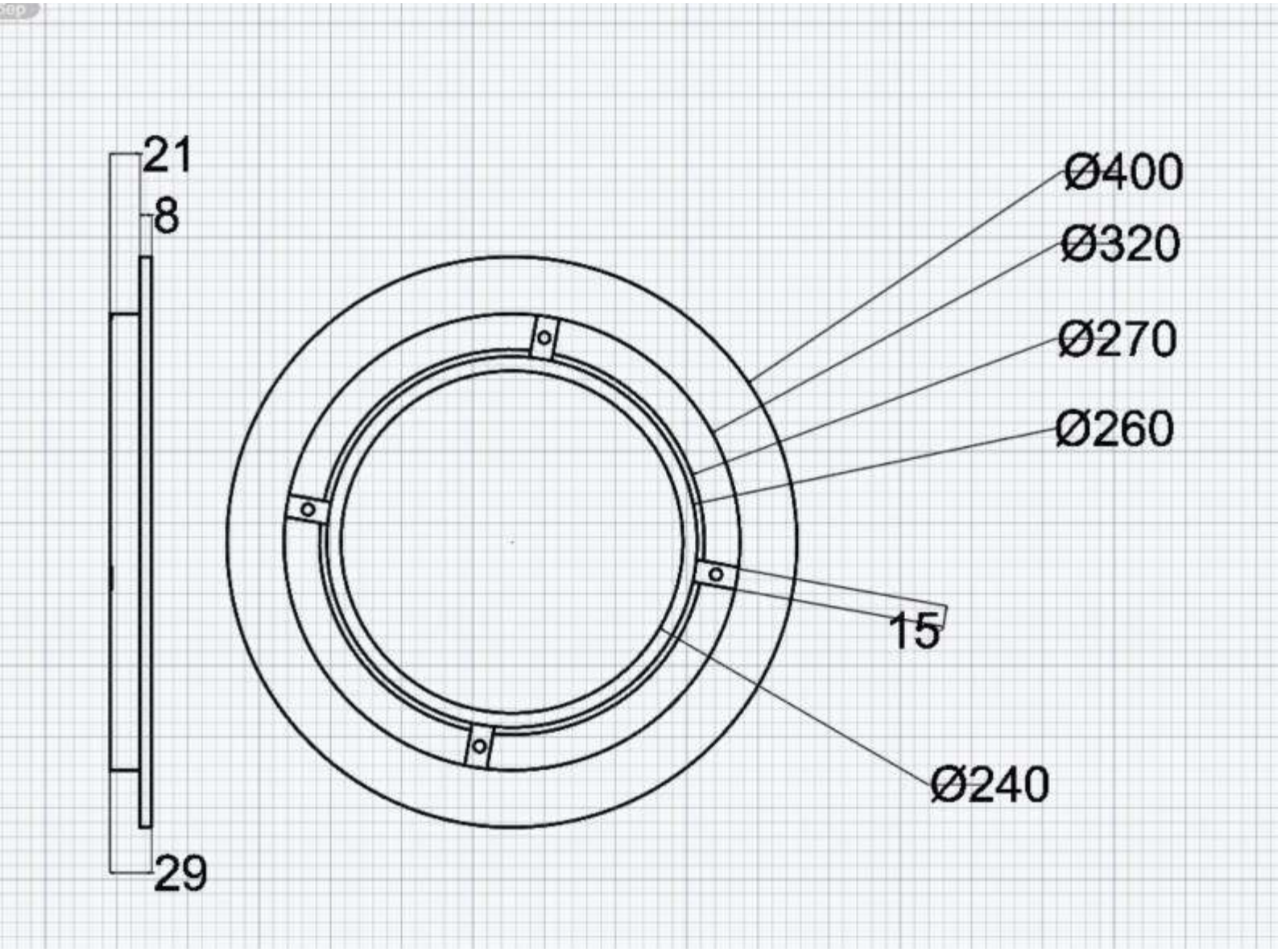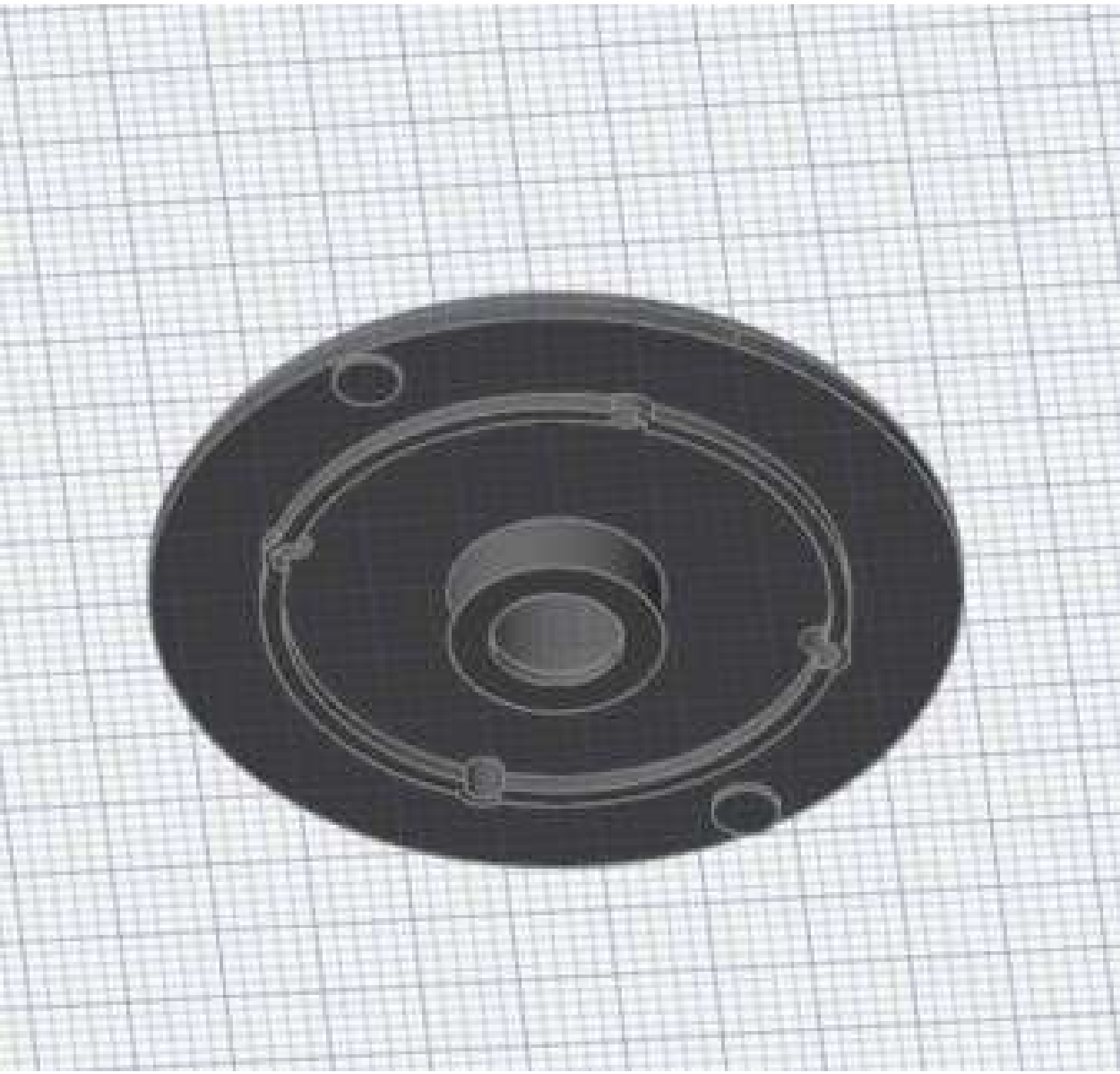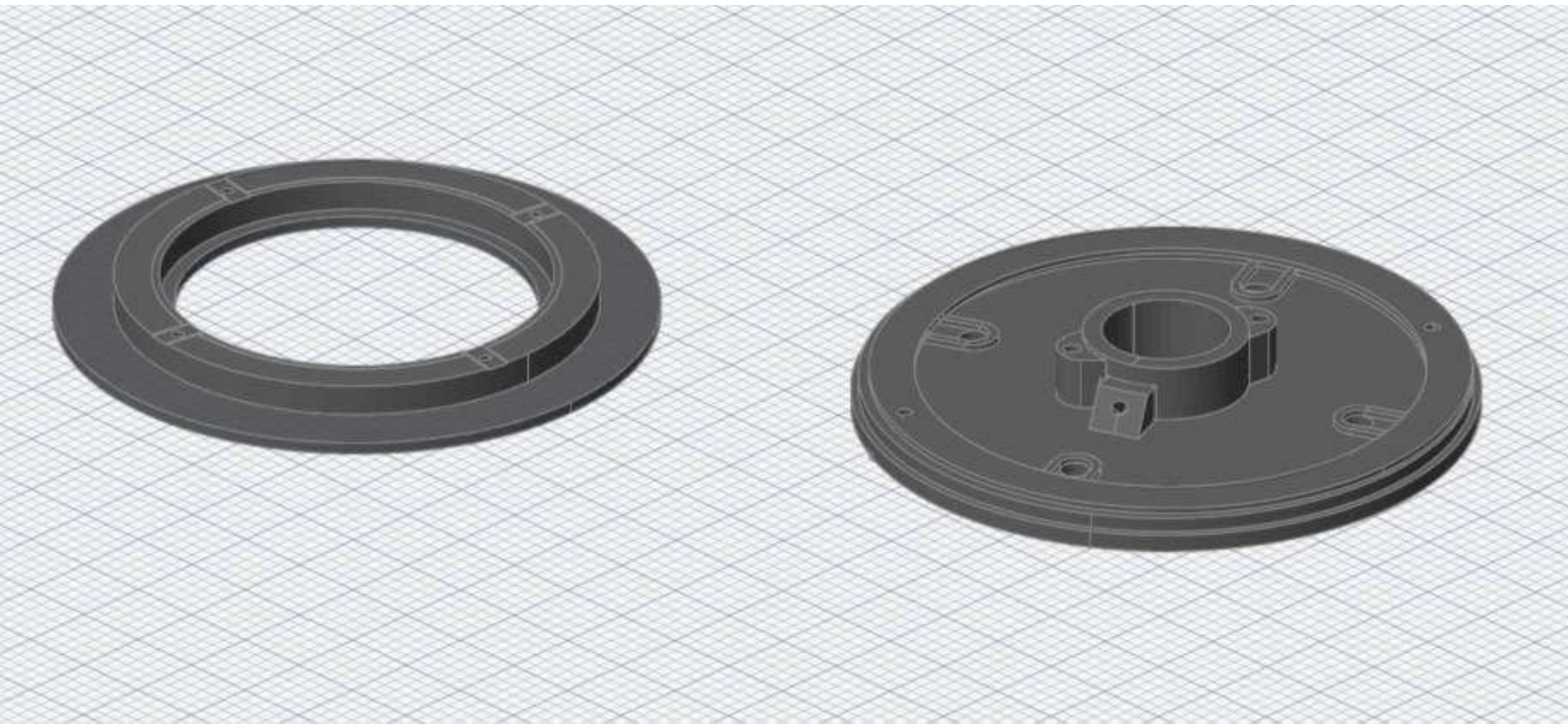
21
8
29
Ø400
Ø320
Ø270
Ø260
15
Ø240