НРПМ.11-0110.01-0401

Ra 3.2

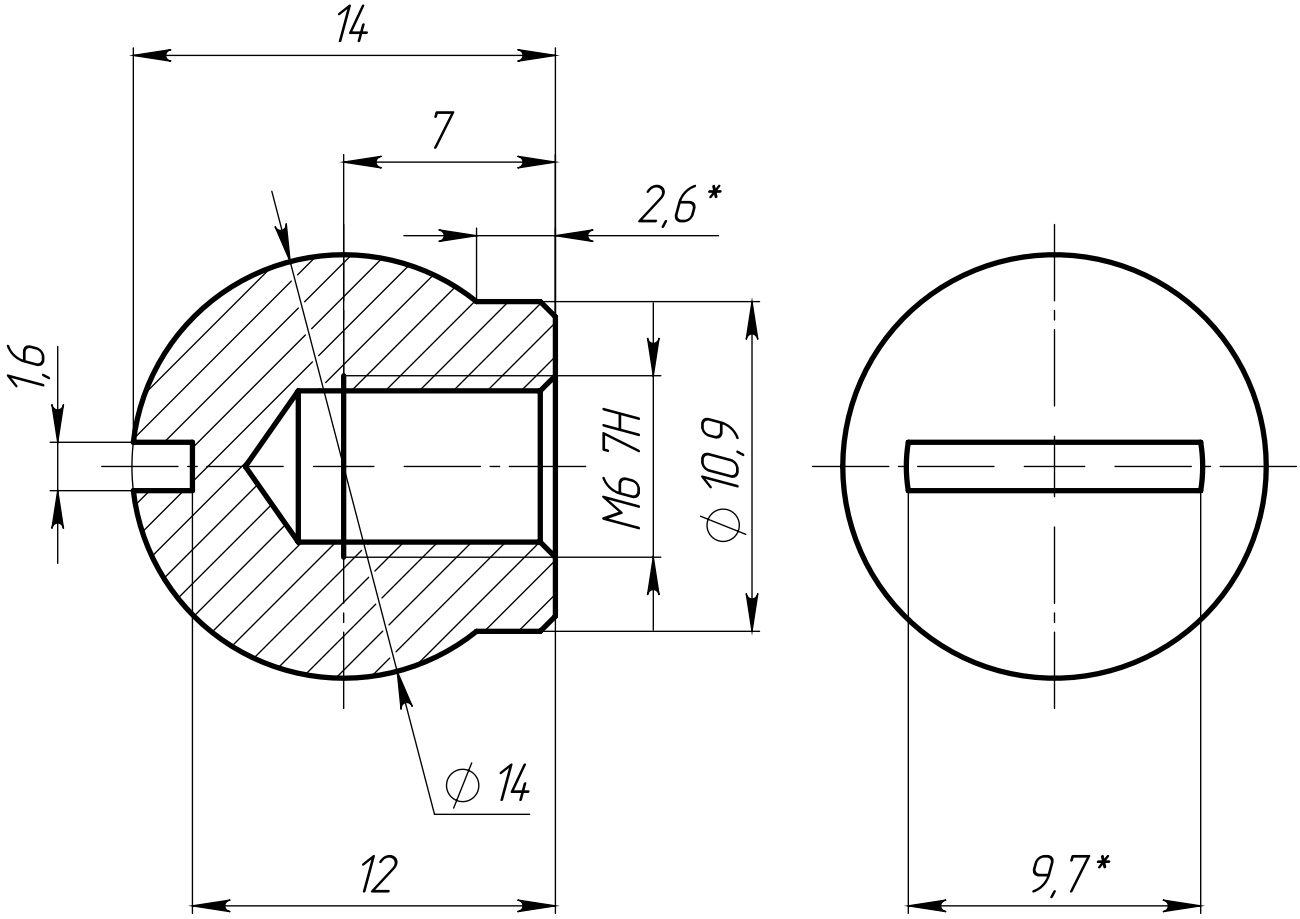


1. *Размеры для справок.
2. H12, h12, $\pm\frac{IT12}{2}$.
3. Острые кромки притупить.
4. Покрытие Ц10. хр. бцв.

| Изм. | Лист | № докум. | Подп. | Дата |
|---|---|---|---|---|
| Разраб. | | | | 03.23 |
| Пров. | | | | |
| Т. контр. | | | | |
| Н. контр. | | | | |
| Утв. | | | | |

НРПМ.11-0110.01-0401

Шарнир

| Лит. | Масса | Масштаб |
|---|---|---|
| | 0.01 | 4:1 |
| Лист 1 | Листов 1 | |

Круг $\frac{h9-14,2\ ГОСТ\ 7417-75}{20\ ГОСТ\ 1050-2013}$

Перв. примен. | Справ. № | Подп. и дата | Инв. № дубл. | Взам. инв. № | Подп. и дата | Инв. № подл.

Копировал | Формат А4