1.1

# Б–Б

Ra 6,3 ( )

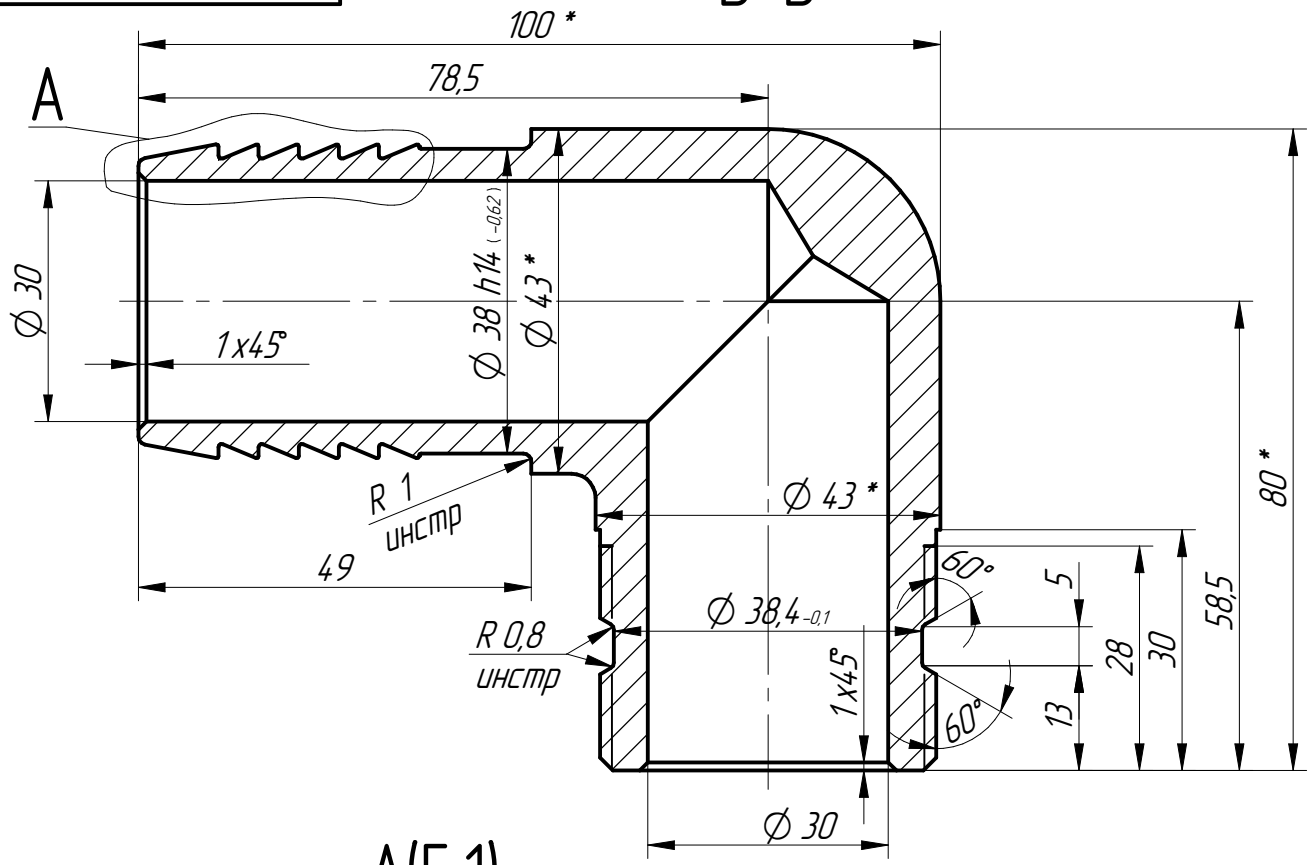


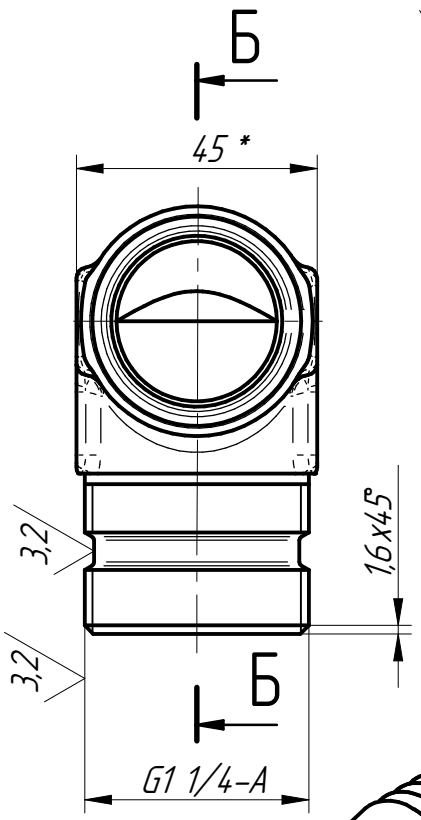


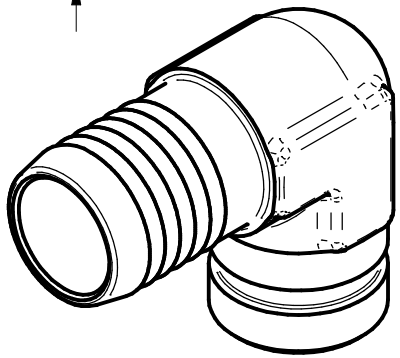

## A(5:1)

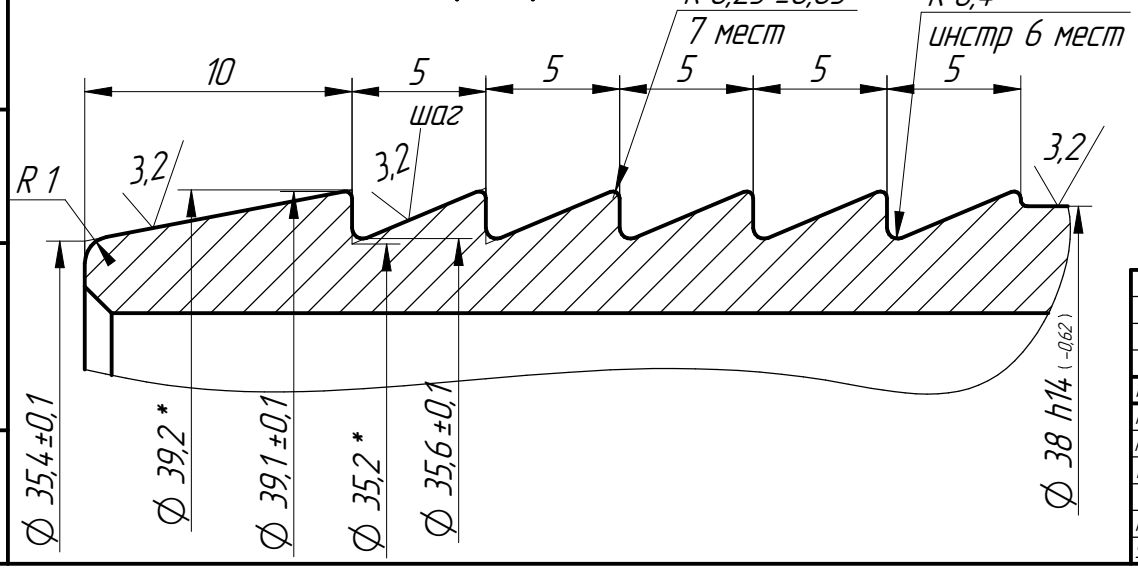


1. * Размеры для справок.
2. Покрытие: Ц6хр.
3. Неуказанные предельные отклонения размеров по h14,H14, IT14/2.
4. Внутренние каналы и внешние поверхности очистить от стружки.

| | | | | | | | | |
|---|---|---|---|---|---|---|---|---|
| | | | | | 1.1 | | | |
| Изм. | Лист | № докум. | Подп. | Дата | Угольник G1.1/4 – ф38 | Лит. | Масса | Масштаб |
| Разраб. | | | | | | | 0,67 | 2:1 |
| Пров. | | | | | | Лист: 1 | Листов: 1 | |
| Т. контр. | | | | | | | | |
| Н. контр. | | | | | Поковка | | | |
| Утв. | | | | | | | | |

Перв. примен. | Справ. № | Подп. и дата | Инв. № дубл. | Взам. инв. № | Подп. и дата | Инв. № подл.

Копировал | Формат А3