ЗС-2.UHD.15.40-01.02.000 СБ

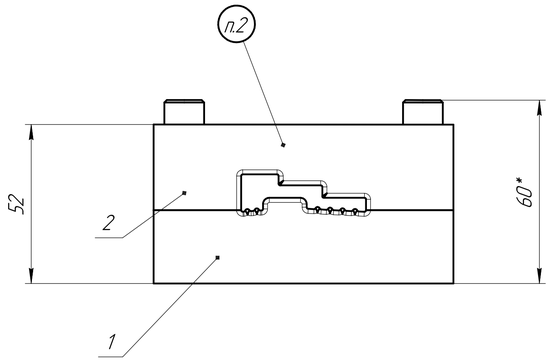

А–А

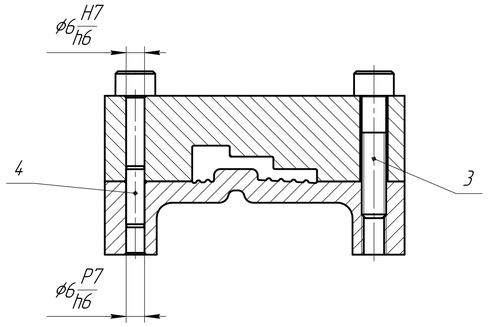

Б–Б

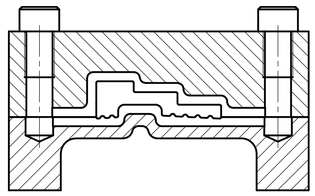

В–В

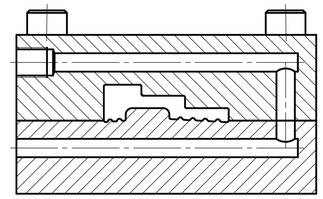

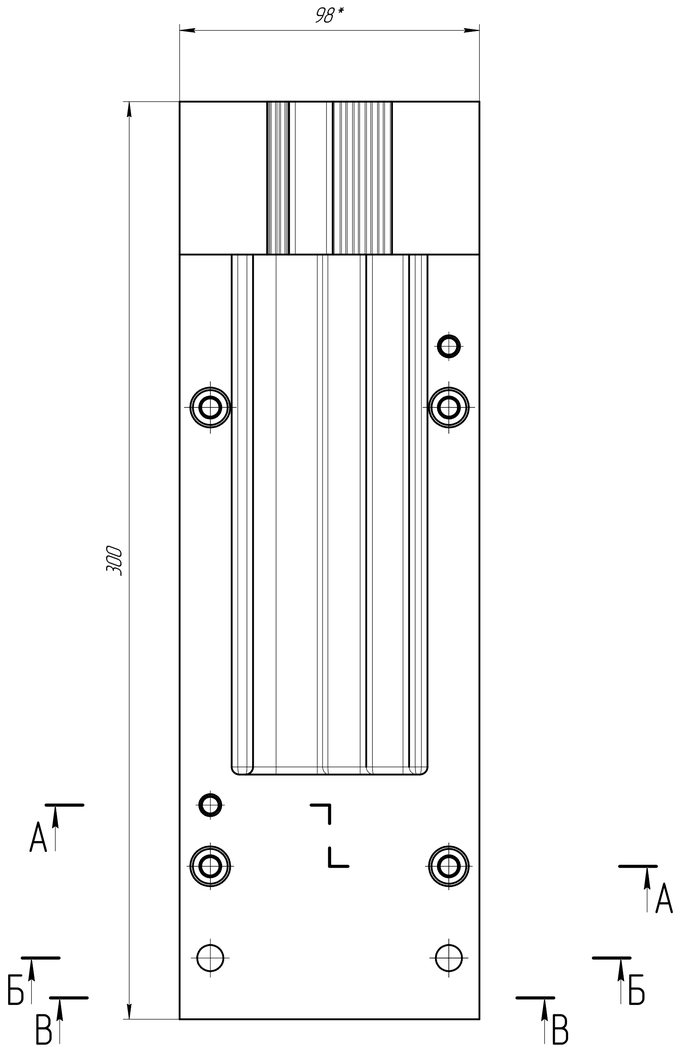

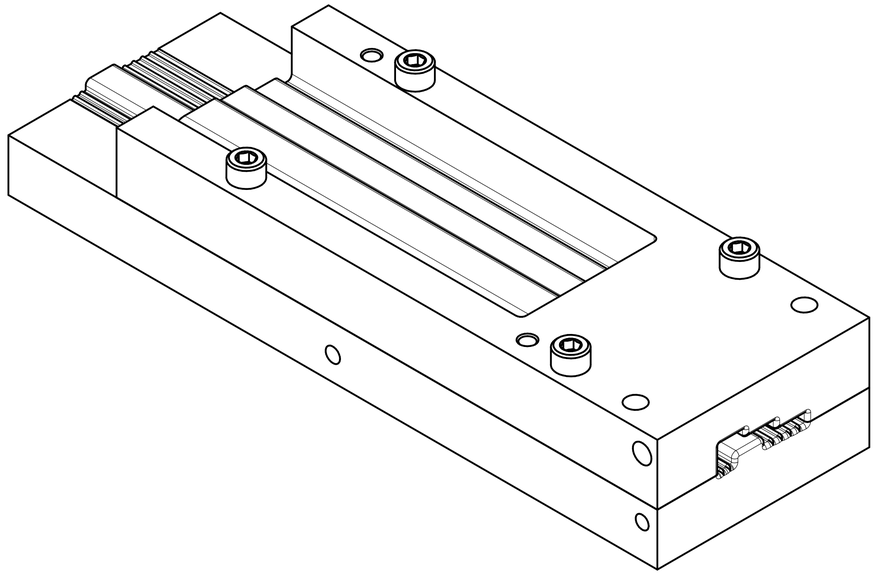

1 * Размеры для справки.
2 Маркировать шрифтом 5-Пр3 ГОСТ26.008-85 на глубину 0,3 мм: 2-UHD 15/40.

					ЗС-2.UHD.15.40-01.02.000 СБ			
Изм.	Лист	№ докум.	Подп.	Дата	Калибр первичный для молдинга 2-UHD 15/40 Сборочный чертеж	Лит.	Масса	Масштаб
Разраб.		Бусаров А.В.		20.02.2020				1:1
Пров.						Лист	Листов 1	
Т.контр.		Петров Д.А.						
Н.контр.						ООО ТПГ "Солид"		
Утв.								

Перв. примен. | Справ. № | Подп. и дата | Инв. № дубл. | Взам. инв. № | Подп. и дата | Инв. № подл.

Копировал | Формат А1