НИК0.010.5.005

Ra 6,3 (√)

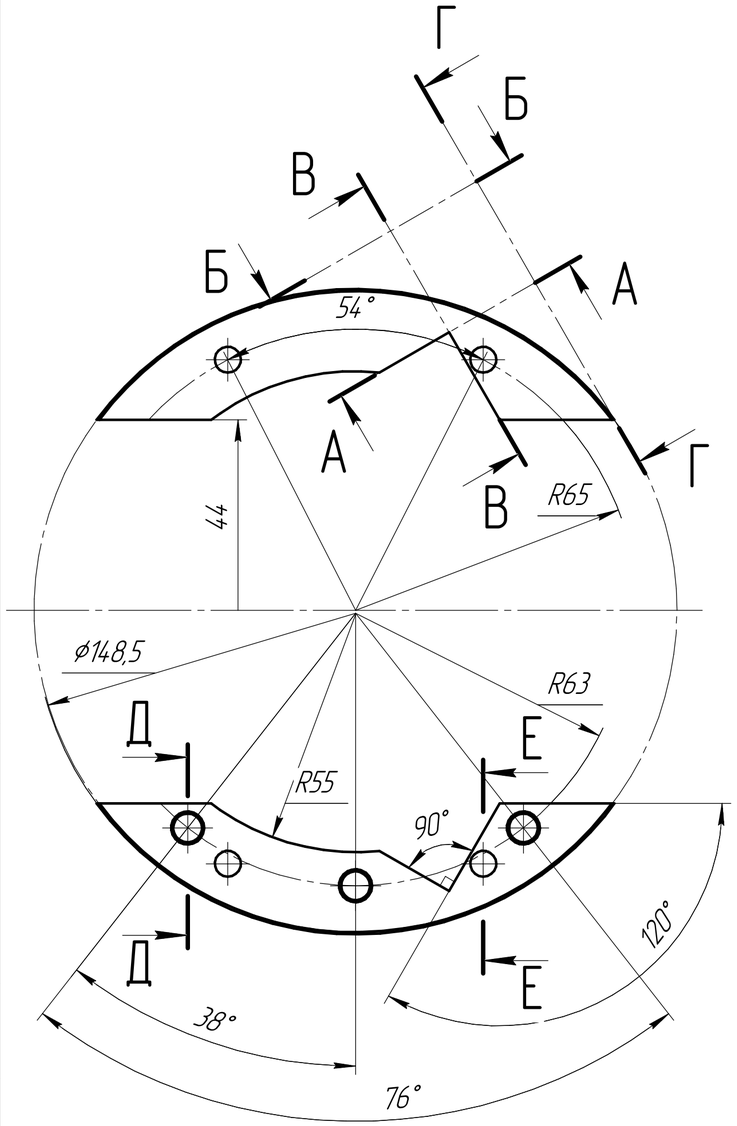

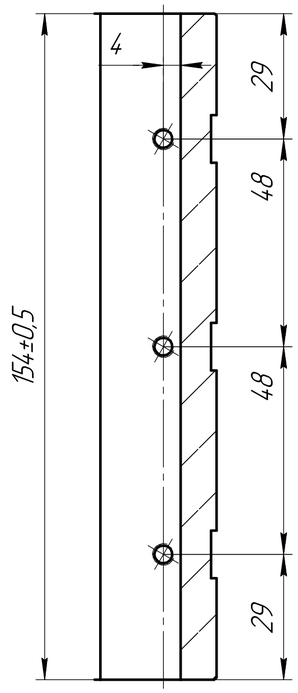

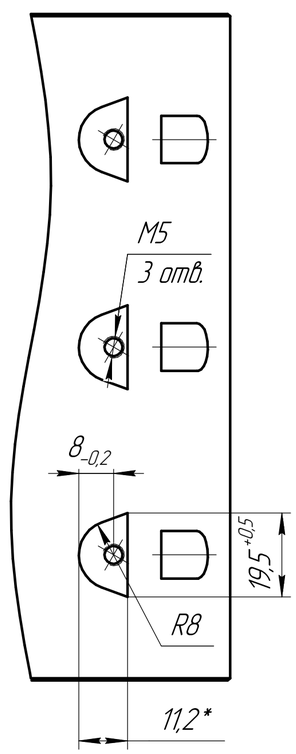

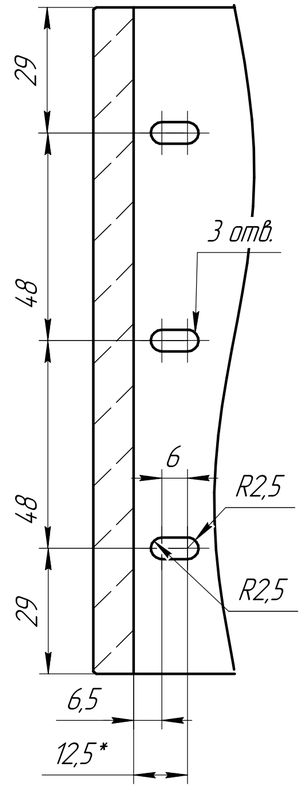

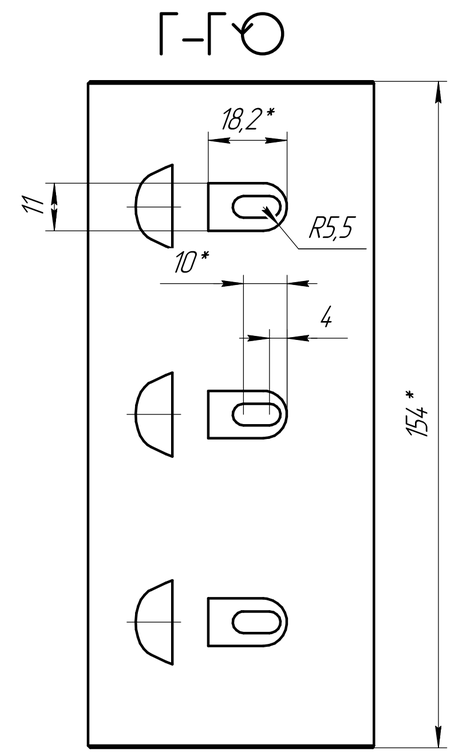

(1:2)

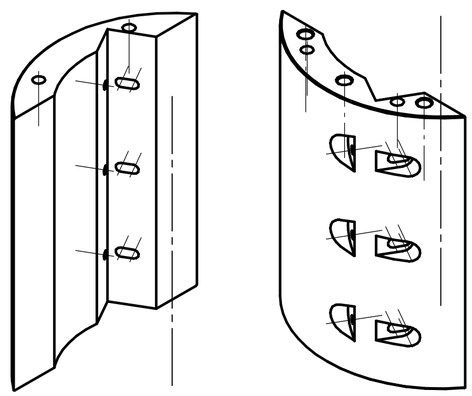

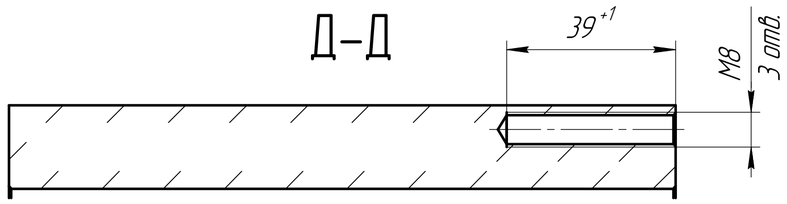

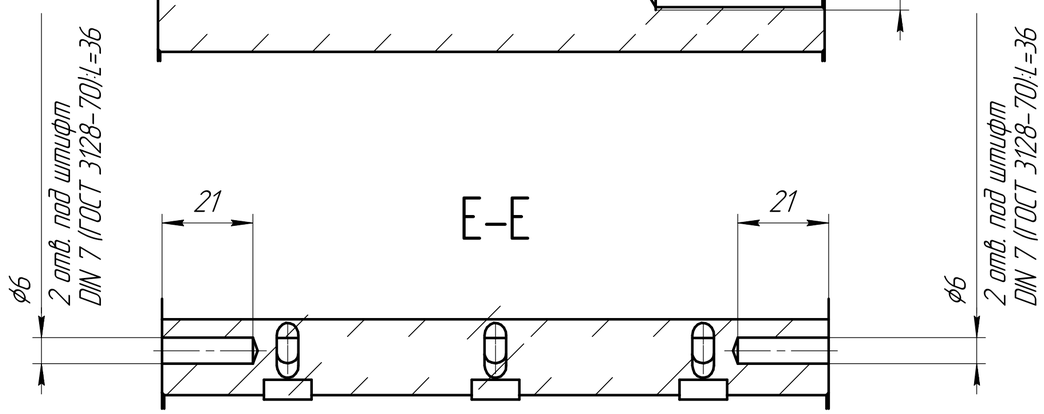

1 Общие допуски по ГОСТ 30893.1: H11, h11, IT11/2.
2 Обязательное требование соблюдения размеров расположения отверстий.
3 Все острые грани притупить фасками 0,5x45°.
4 На резьбовых отверстиях фаски 0,2x45°.

Изм.	Лист	№ докум.	Подп.	Дата	Ребро корпуса с кромкой	Лит.	Масса	Масштаб
Разраб.		Новоселов					2,13	1:1
Пров.		Першин, Гребенюк				Лист	Листов 1	
Т.контр.					Сталь 40Х ГОСТ 4543-2016			
Н.контр.								
Утв.		Нестеркин						

Перв. примен. | Справ. № | Подп. и дата | Инв. № дубл. | Взам. инв. № | Подп. и дата | Инв. № подл.

Копировал | Формат А2