LDR 005.01.008

Ra 1,25

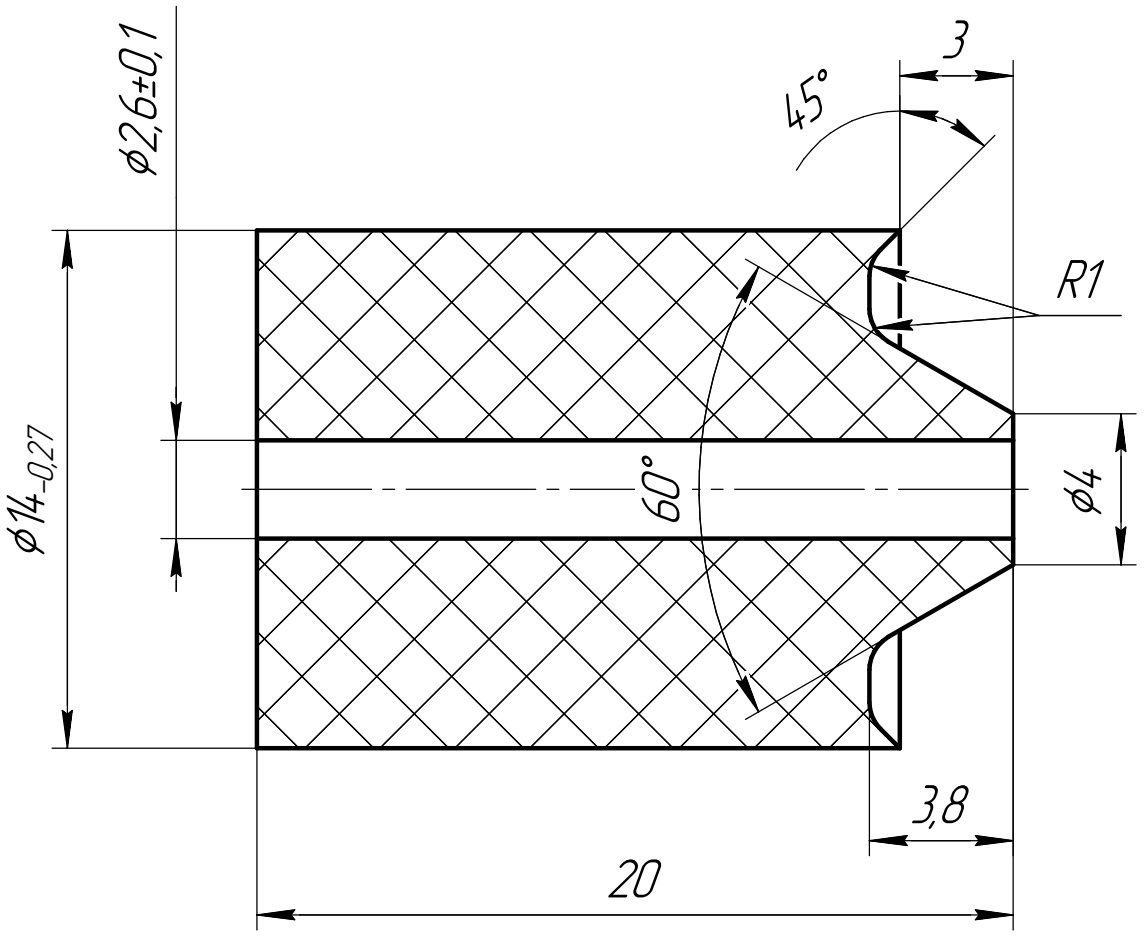

1. Твердость по ШОР-А 60...70 ед.
2. Неуказанные предельные отклонения размеров: H14, h14, ±JT14/2.

Изм.	Лист	№ докум.	Подп.	Дата	LDR 005.01.008		
Разраб.		Давлетгареев			Резиновая бочка	Лит.	Масса: 0 / Масштаб: 5:1
Пров.						Лист	Листов 1
Т.контр.							
Н.контр.					Резиновая смесь Р12	ООО "НЕОВЭЛЛ"	
Утв.							

Перв. примен. | Справ. № | Подп. и дата | Инв. № дубл. | Взам. инв. № | Подп. и дата | Инв. № подл.

Копировал | Формат А4