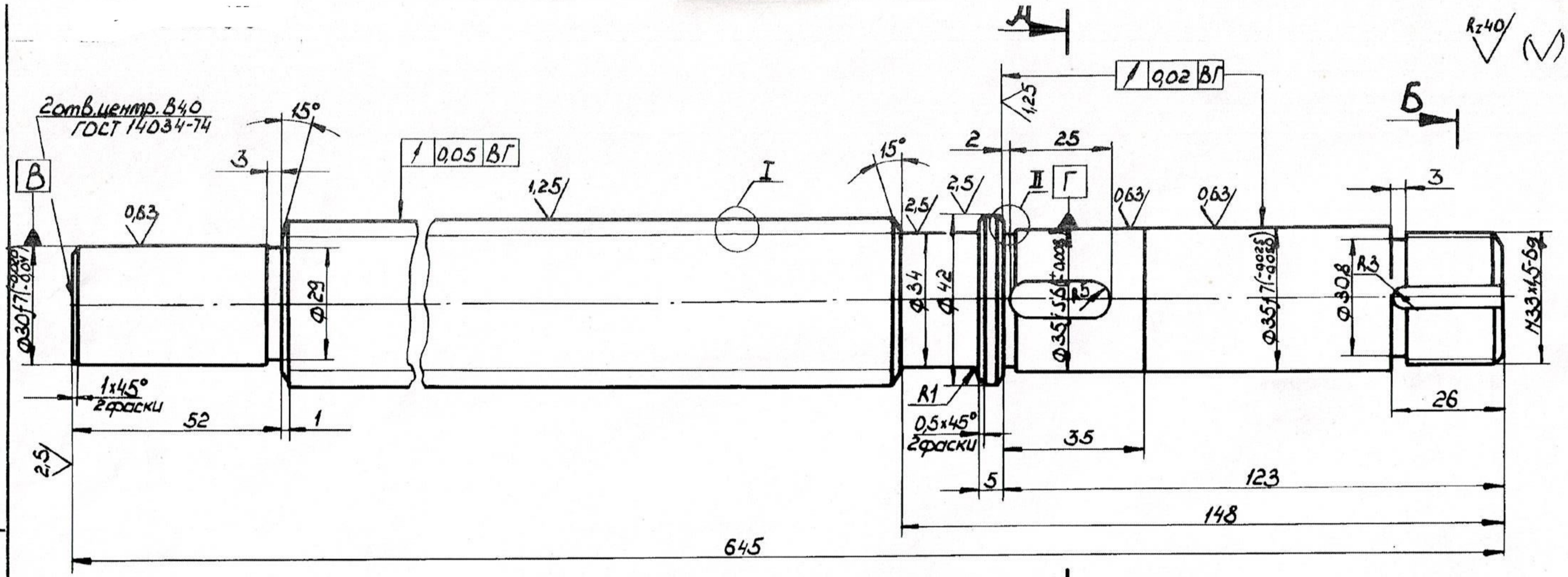

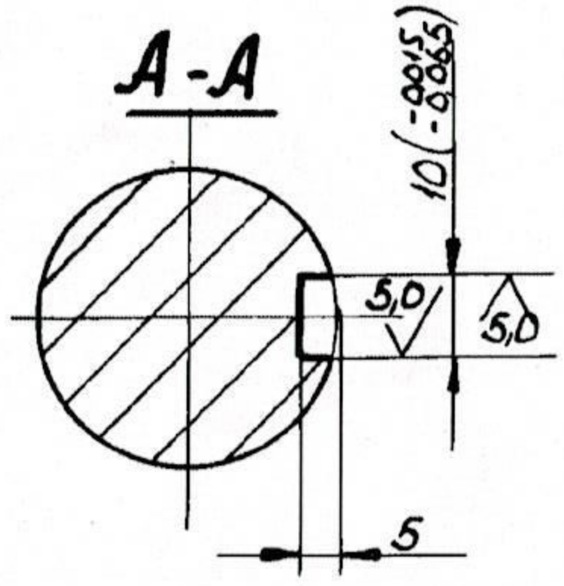

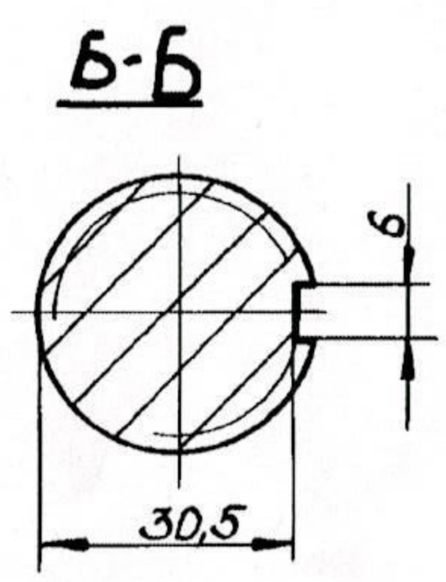

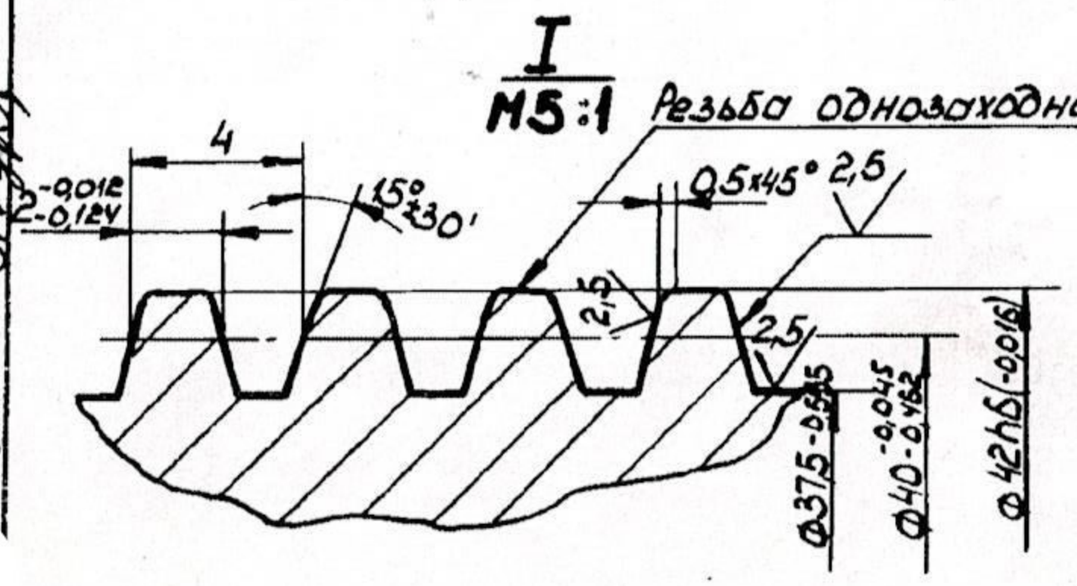

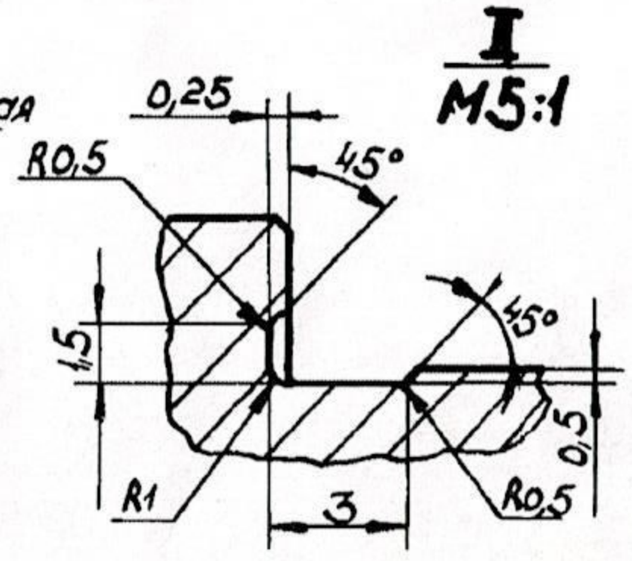

1. НВ 240...280
2. Толщина начала первой нитки должна быть не менее 1мм.
3. H14; h14; $\pm\frac{t2}{2}$.
4. Класс точности винта – 4 по ОСТ 2 Н33-2-74
5. Допускаемая погрешность по шагу в пределах 1 шага ± 0,012 мм. накопленная на длине 300мм – 0,035, на всей длине – 0,08 мм

Изм.	Лист	N. докум.	Подп.	Дата	Винт	Лист	Масса	Масштаб
Разраб.						Б	5,0	1:1
Пров.								
Т. контр.						лист	листов 1	
Принял					Сталь 45 ГОСТ 1050-74			
Н. контр.								
Утв.								

№ подл. 323 | Взам. инв. № | Инв. № дубл. | Подп. и дата