СМ-ВРЩ.05.02

Перв. примен. СМ-ВРЩ.05.00

Справ. №

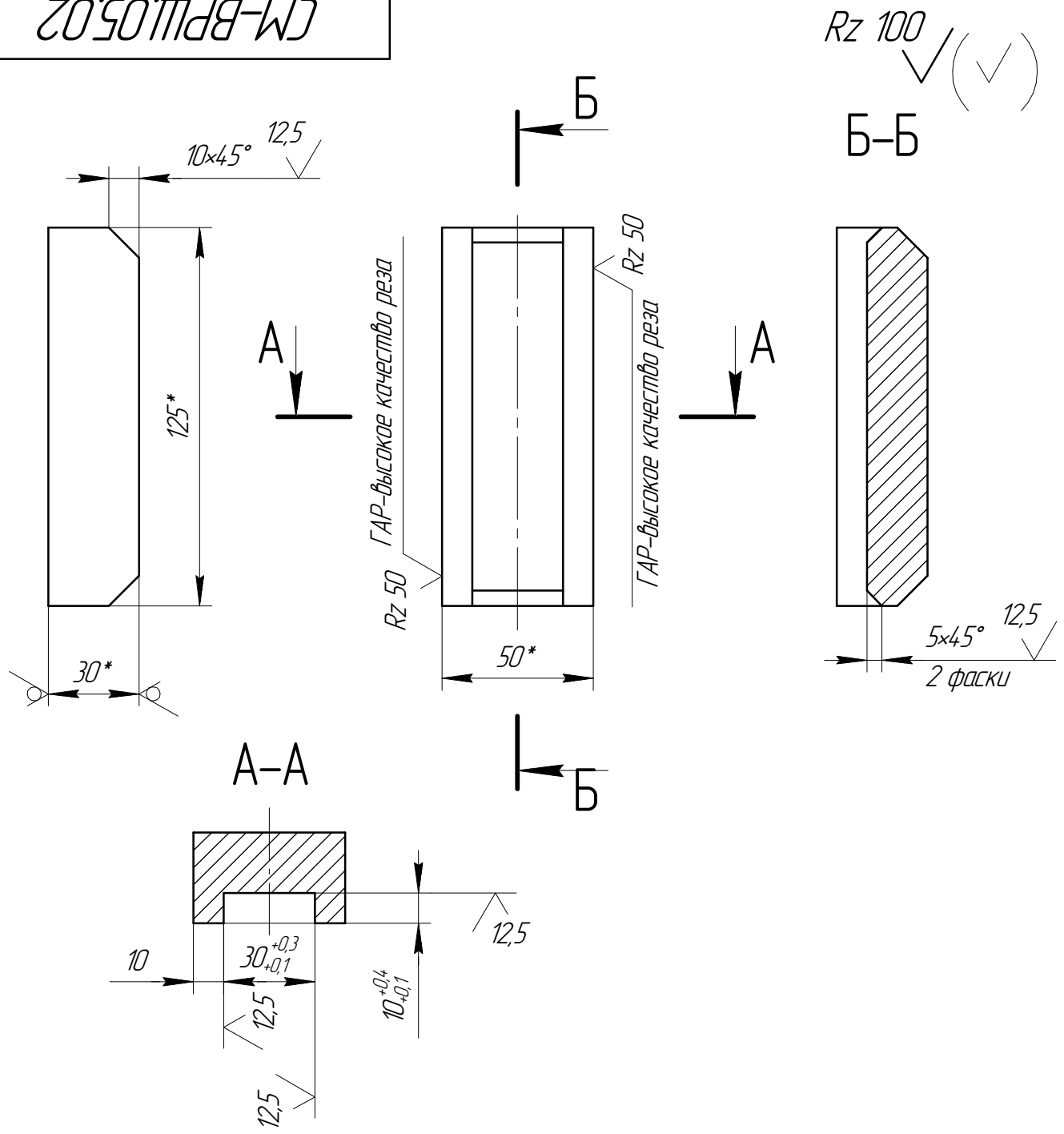

1 * Размеры для справок.
2 Неуказанные отклонения по H14; h14; IT14/2, угловые ±3°.
3 Контур вырезать на автомате (ГАР, низкое качество реза, за исключением поверхностей указанных особо), согласно файла .dwg.
4 Неуказанные допуски – согласно точности автомата.

Кол-во: 4 шт.

Изм.	Лист	№ докум.	Подп.	Дата	СМ-ВРЩ.05.02		
Разраб.		Андрушко		07.06.2021	Накладка лапы	Лит.	Масса: 1,13 / Масштаб: 1:2
Пров.						Лист	Листов 1
Т.контр.							
Н.контр.					30,0 ГОСТ 19903-74 Сталь 09Г2С ГОСТ 19281-2014	БМЗ	
Утв.							

Подп. и дата

Инв. № дубл.

Взам. инв. №

Подп. и дата

Инв. № подл.

Копировал

Формат А4