009-04-01-01

Ra3,2 (√)

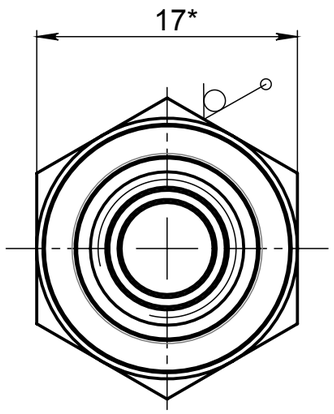

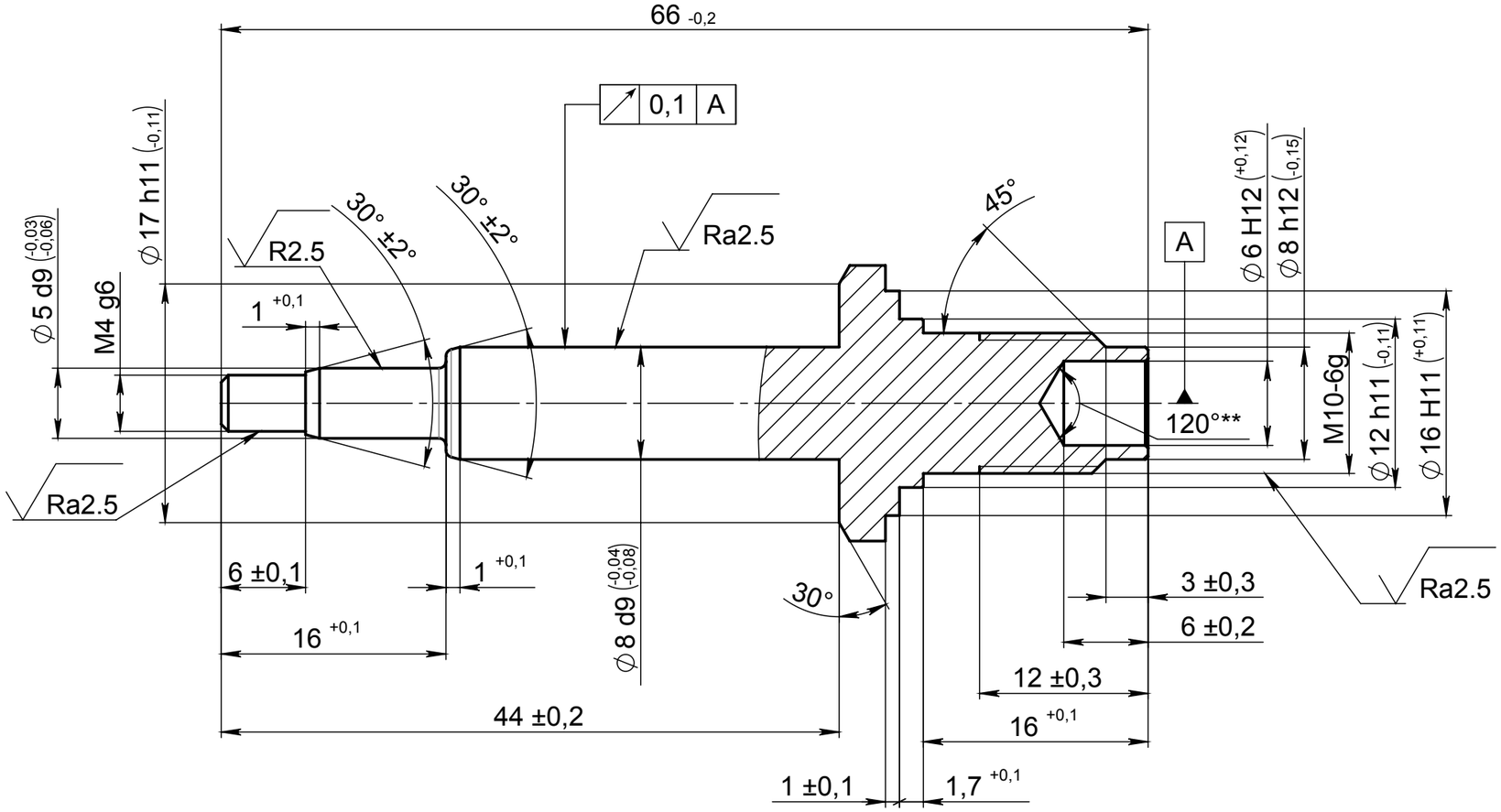

1. *Размер для справок.
2. **Размер обеспеч. инстр.
3. Острые кромки притупить фаской 0,2max x 45°.
4. Резьба метрическая по ГОСТ 24705-2004.
5. Размер фаски и недорез по ГОСТ 10549-80. Недорез выполнить уменьшенным.

					009-04-01-01			
Изм.	Лист	№ докум.	Подп.	Дата	Шток	Лит.	Масса	Масштаб
Разраб.							0.03	2,5:1
Пров.						Лист 1	Листов 1	
Т. контр.					Шестигранник 17-h12 ГОСТ 8560-78 / 20 ГОСТ 1051-73	ООО "Атлант"		
Н. контр.								
Утв.								

Справ. №

Подп. и дата

Инв. № дубл.

Взам. инв. №

Подп. и дата

Инв. № подл.

Копировал

Формат А3