009-03-01-01

√Ra 3,2 (√)

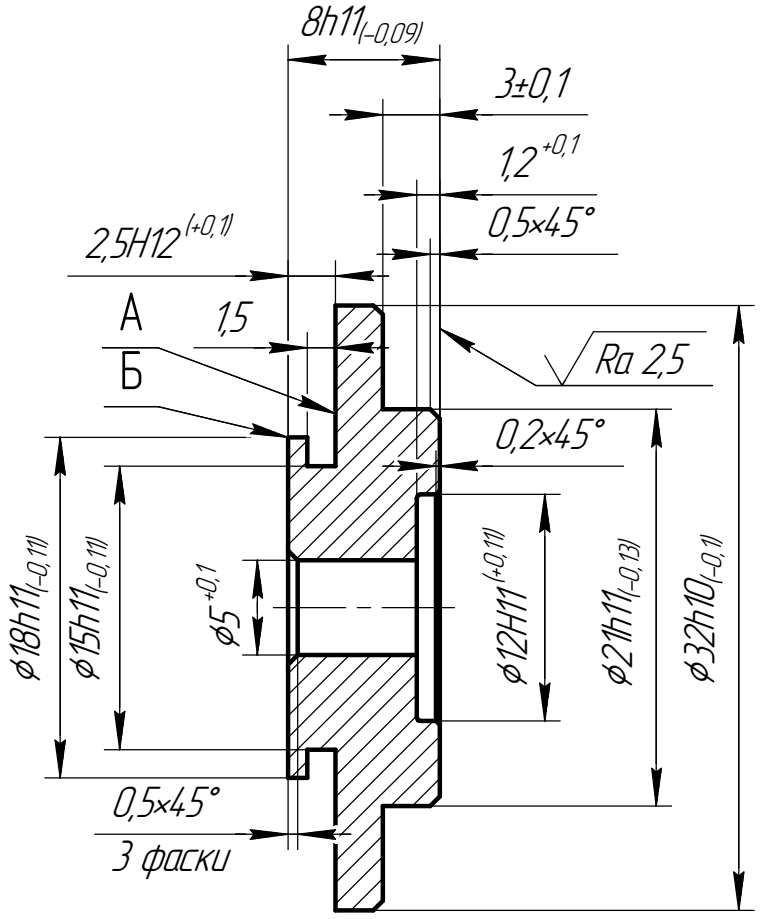

1. Общие допуски по ГОСТ 30893.1-2002-тК.
2. На поверхности А допускается след от инструмента.
3. Кромку Б притупить фаской 0,3 мм max с шероховатостью √Ra 3,2.
4. Покрытие: Хим. Окс.

Изм.	Лист	№ докум.	Подп.	Дата
Разраб.				
Пров.				
Т.контр.				
Н.контр.				
Утв.				

009-03-01-01

Клапан

Лит.	Масса	Масштаб
	0,02	2,5:1
Лист	Листов 1	

Пруток Д1.Т КР35 ГОСТ 21488-97

ООО "Атлант"

Перв. примен.

Справ. №

Подп. и дата

Инв. № дубл.

Взам. инв. №

Подп. и дата

Инв. № подл.

Копировал

Формат А4