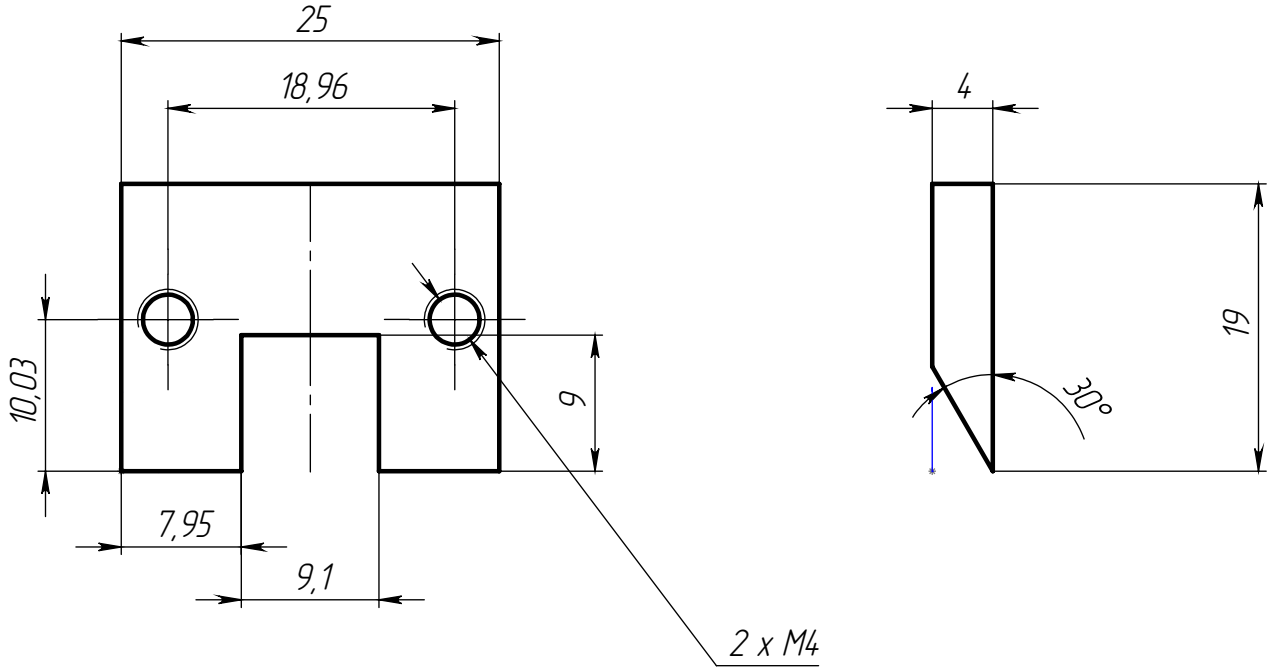

Изм.	Лист	№ докум.	Подп.	Дата
Разраб.				14.09.2022
Пров.				
Т. контр.				
Н. контр.				
Утв.				

шабер 30

Лит.	Масса	Масштаб
		2:1
Лист 1	Листов 1	

ст20

Перв. примен.

Справ. №

Подп. и дата

Инв. № дубл.

Взам. инв. №

Подп. и дата

Инв. № подл.

Копировал

Формат А4

Файл: E:\KL\СПАС\КД\Модельки Воеводину\шабер_V2_30.slddrw