ФОИТ 56.06.54.44

Rz 40 (√)

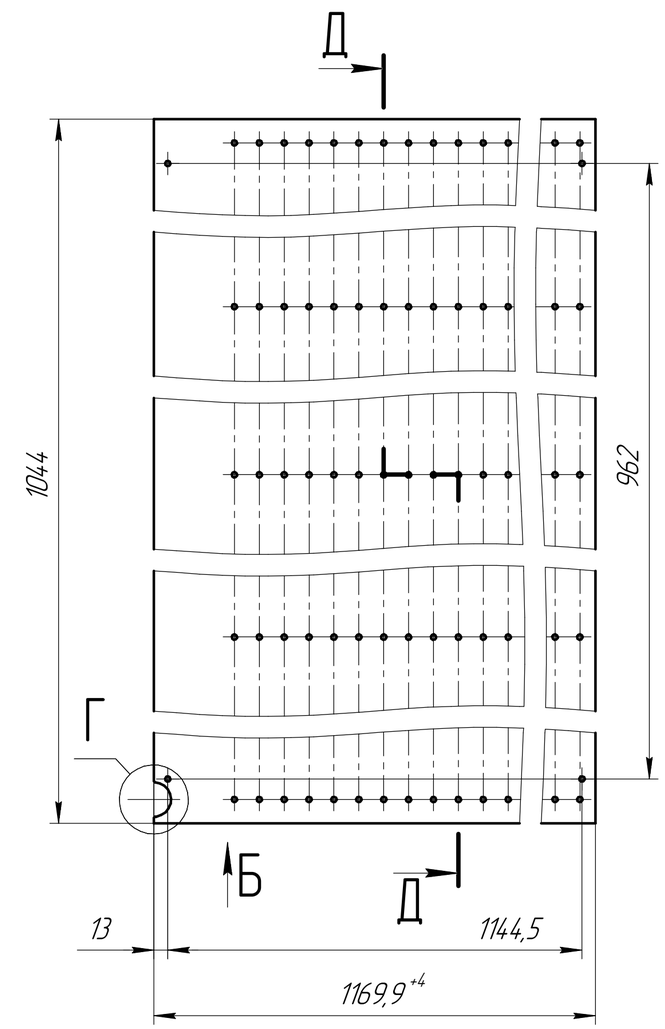

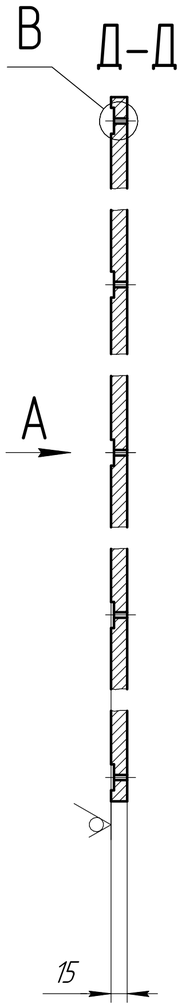

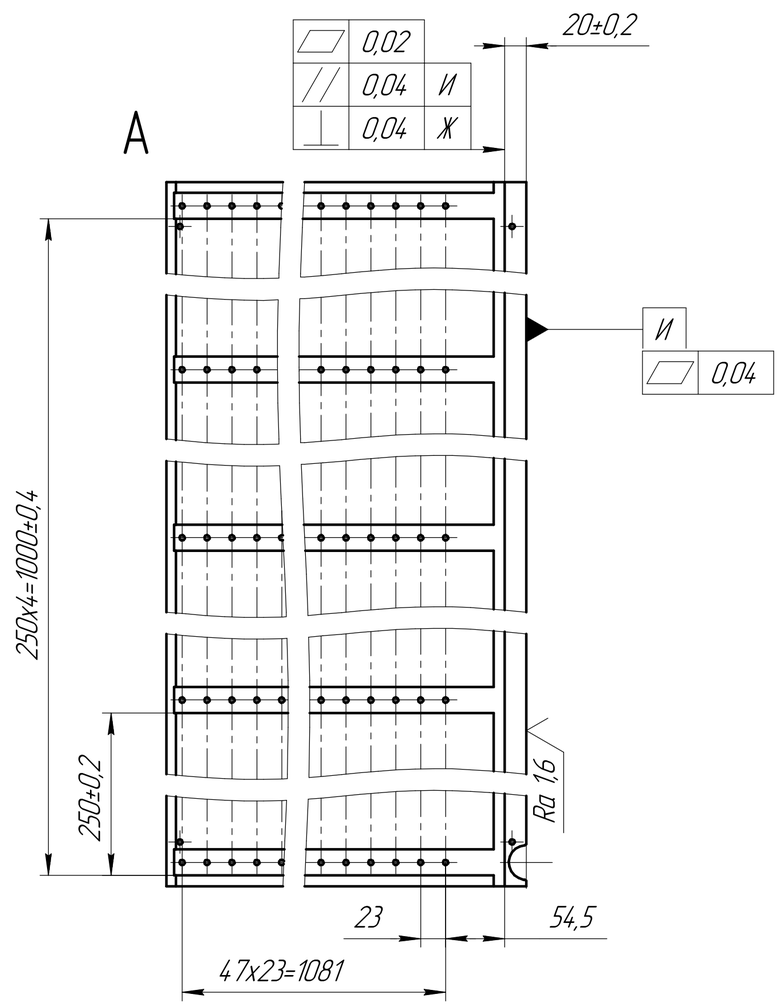

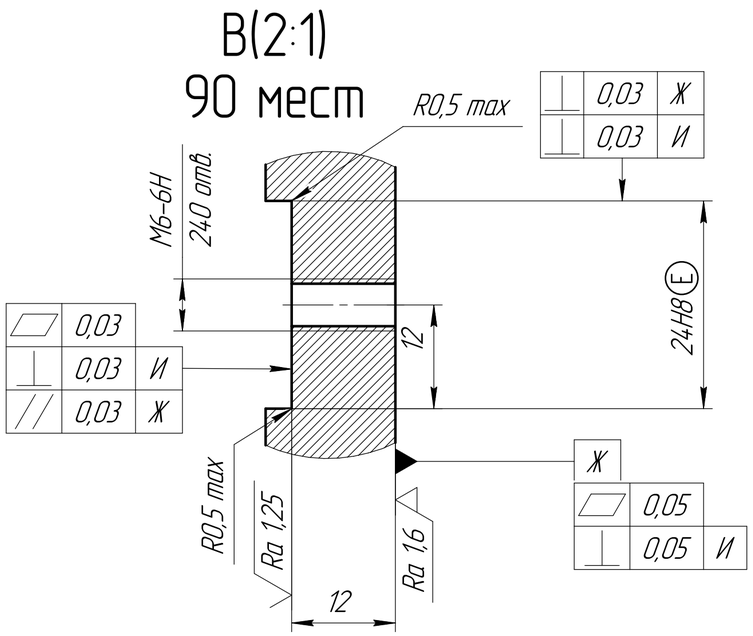

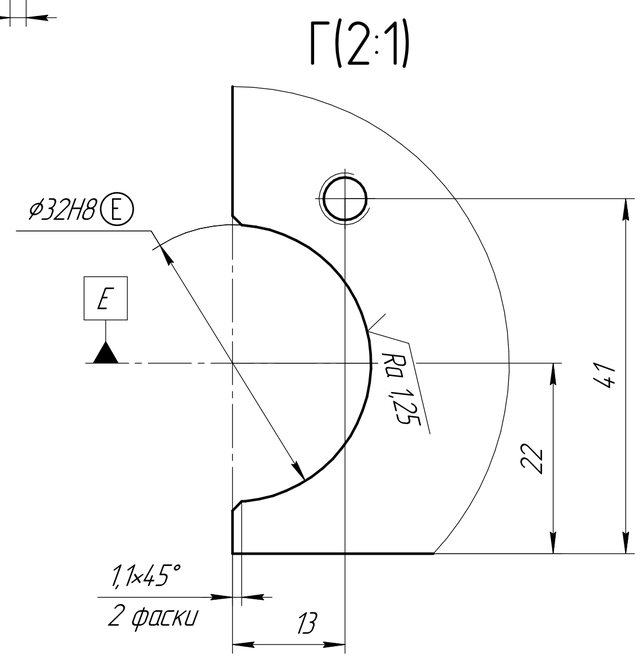

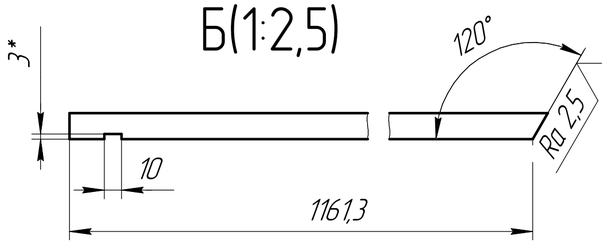

1 * Размеры для справок.
2 Неуказанные фаски 0,5 мм х45°.
3 Общие допуски ГОСТ 30893.2-fH.

Изм.	Лист	№ докум.	Подп.	Дата	ФОИТ 56.06.54.44			
Разраб.		Городилов		16.03.21	Плита	Лит.	Масса	Масштаб
							49,35	1:4
						Лист	Листов 1	
Утв.		Сибиркин		17.03.21	Плита Д16.А 16 ГОСТ 17232-99	ООО "Фильтрационные Технологии"		

Копировал Формат А2

Перв. примен. | Справ. № | Подп. и дата | Инв. № дубл. | Взам. инв. № | Подп. и дата | Инв. № подл.