ITS.613231.01.05.013-02

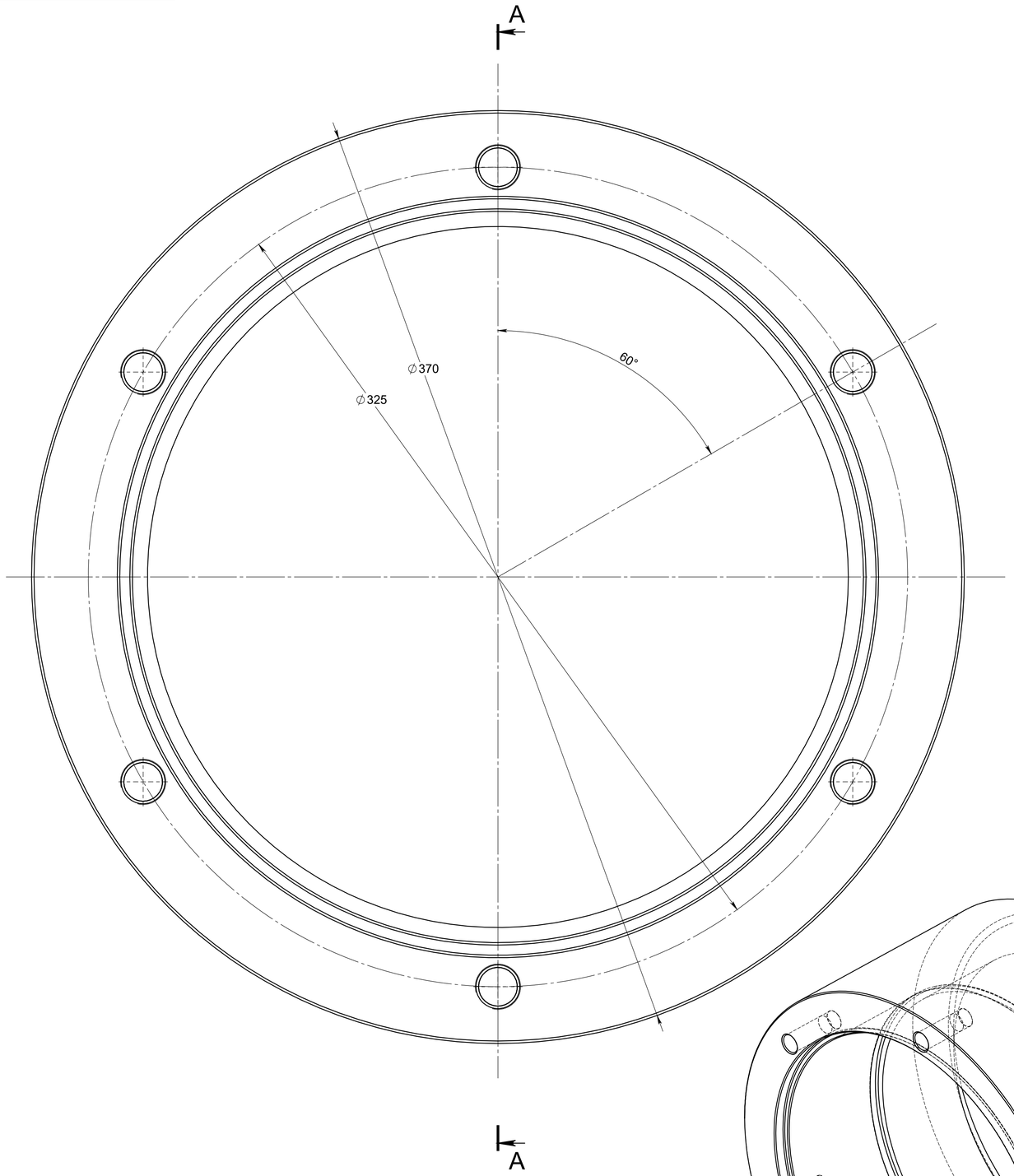

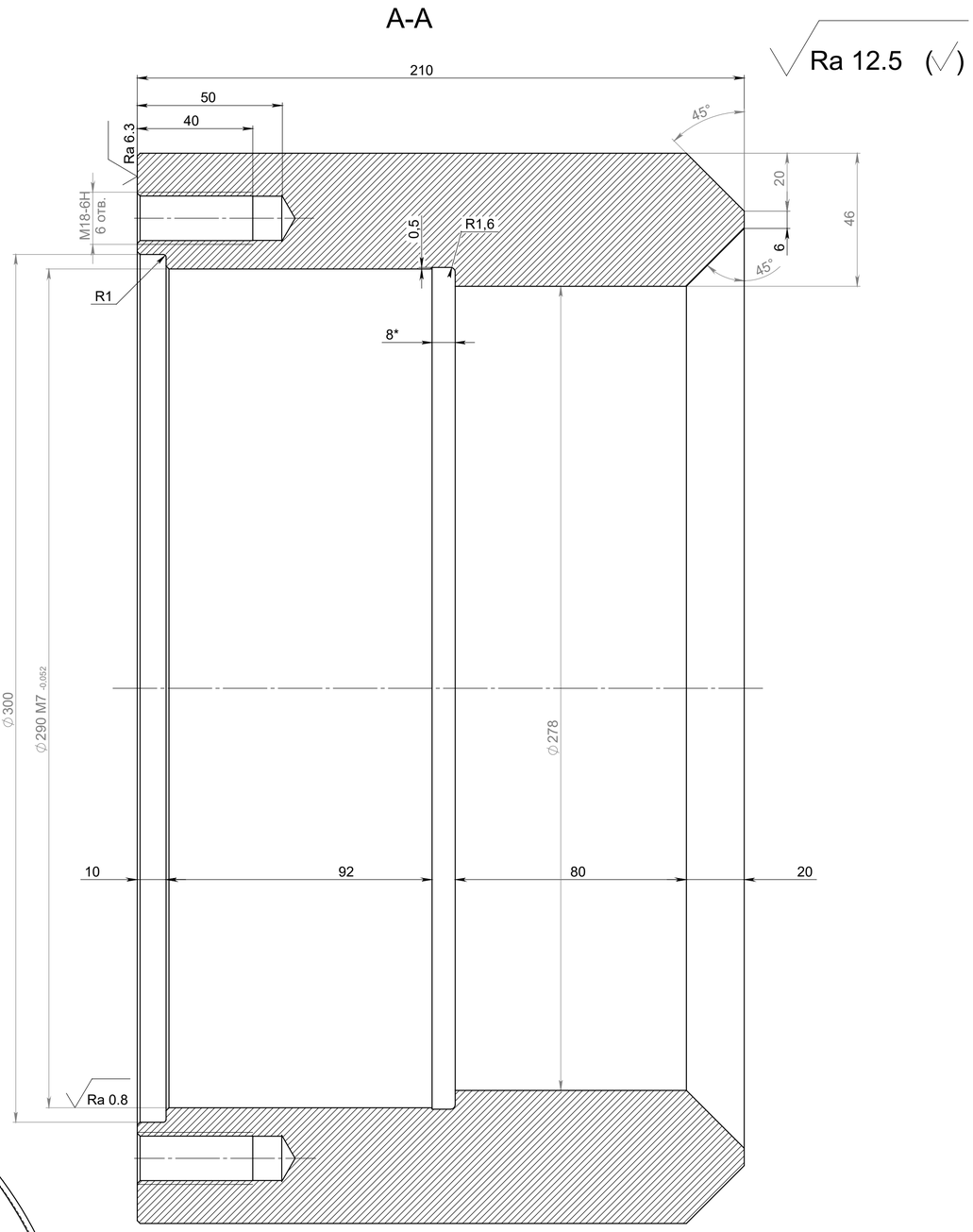

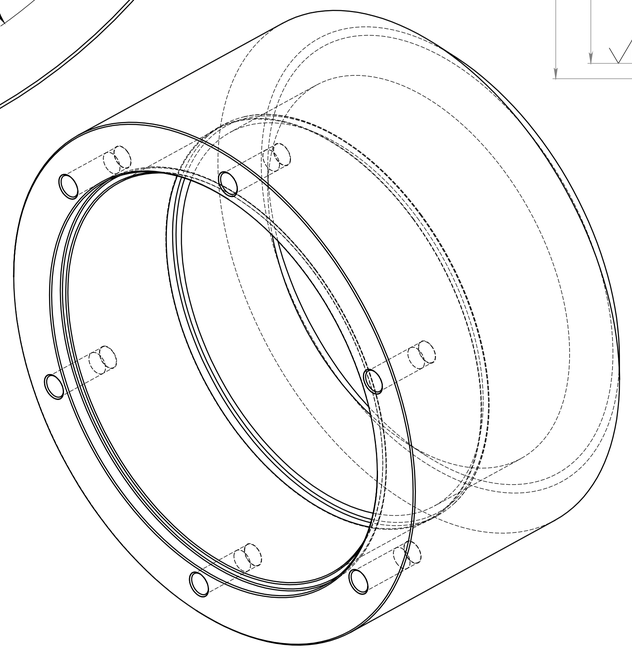

Требования

1) Неуказанные фаски и скругления 1мм х 45°

2) Неуказанные предельные отклонения размеров:

- по ГОСТ30893.1 - f (H12, h12, ±t₁/2);
- по ГОСТ30893.2 - H.

* Размеры для справки

					ITS.613231.01.05.013-02			
Изм.	Лист	№ докум.	Подп.	Дата	Приварной корпус нижнего подшипника	Лит.	Масса	Масштаб
Разраб.		Сумин С.А.		02.11.18			68.08	1:1
Пров.						Лист 1	Листов 1	
Т. контр.					S355J2G3 17ГС	ИНФОРМАЦИЯ ТЕХНОЛОГИИ СТРОИТЕЛЬСТВО		
Н. контр.								
Утв.								

Перв. примен. | Справ. № | Подп. и дата | Инв. № дубл. | Взам. инв. № | Подп. и дата | Инв. № подл.

Формат А1