САФП.731123.019

Перв. примен. | САФП.306211.006

Справ. №

Подп. и дата

Инв. № дубл.

Взам. инв. №

Подп. и дата

Инв. № подл.

Rz 40 (√)

Вариант 1

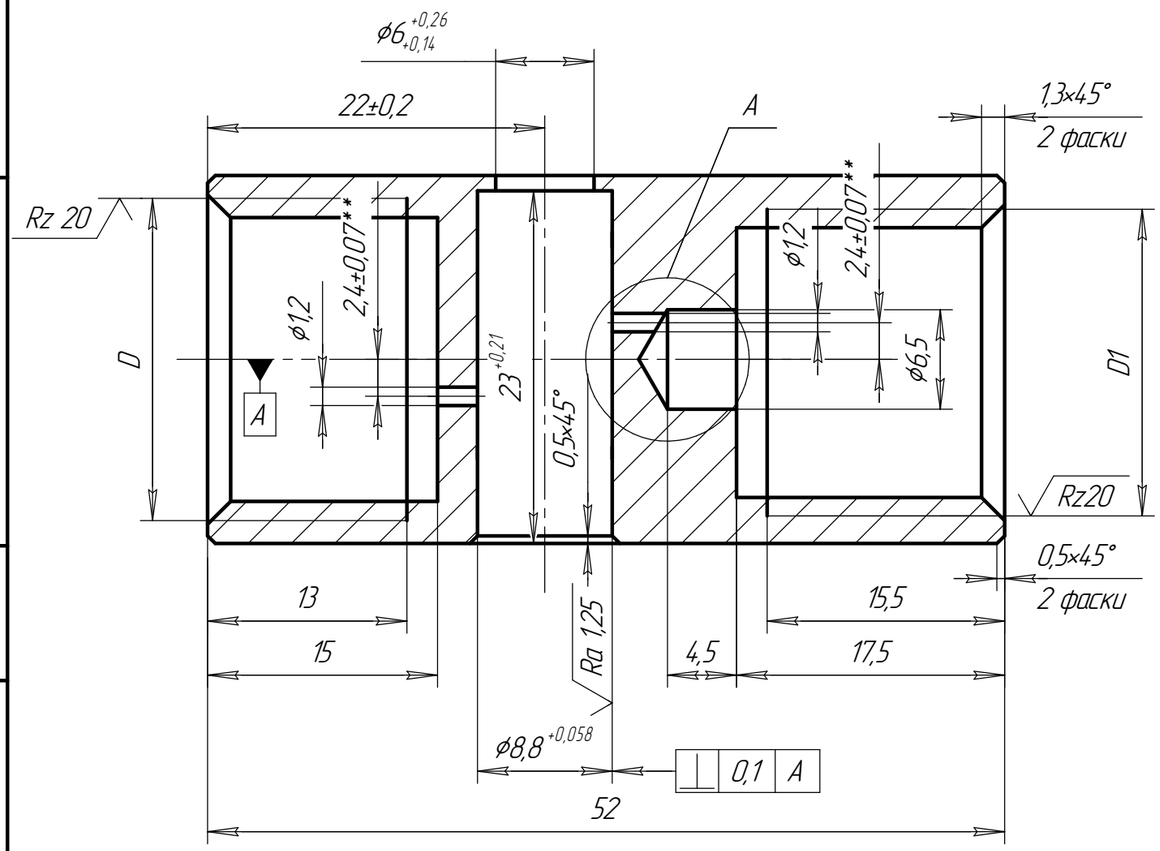

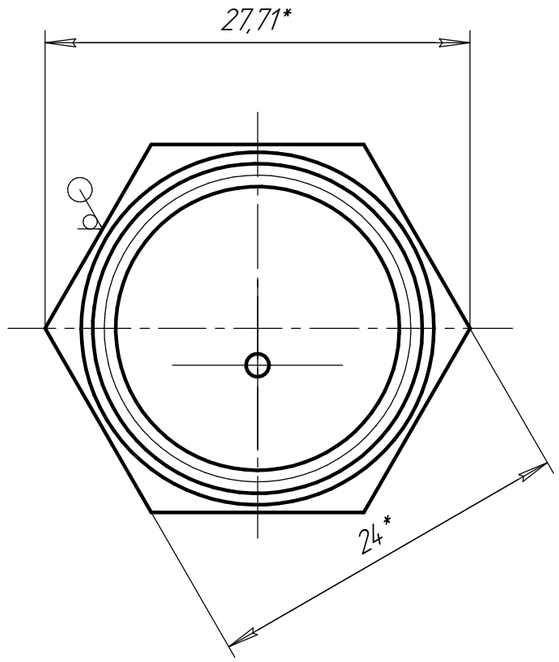

А

Вариант 2

(Остальное см. Вариант 1)

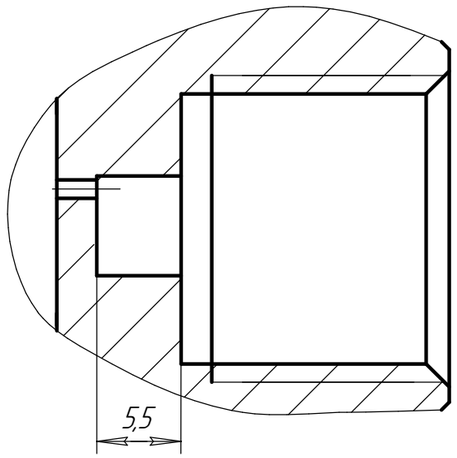

Обозначение	D, мм	D1, мм	Материал	Покрытие
САФП.731123.019	G 1/2-B	M20x1,5	Шестигранник $\frac{24\text{-}h12\ ГОСТ\ 8560\text{-}78}{A12\text{-}б\text{-}Н\ ГОСТ\ 1414\text{-}75}$	Ц9.хр.
-01		G1/2"		
-02		M20x1,5	Пруток ДШГНТ 24 НД ЛС59-1 ГОСТ 2060-2006	Хим.пас
-03		G1/2"		
-04		M20x1,5	Шестигранник $\frac{24\text{-}h12\ ГОСТ\ 8560\text{-}78}{14Х17Н2\text{-}б\ ГОСТ\ 5949\text{-}75}$	–
-05		G1/2"		
-06	M20x1,5	M20x1,5	Шестигранник $\frac{24\text{-}h12\ ГОСТ\ 8560\text{-}78}{A12\text{-}б\text{-}Н\ ГОСТ\ 1414\text{-}75}$	Ц9.хр.
-07		G1/2"		
-08		M20x1,5	Пруток ДШГНТ 24 НД ЛС59-1 ГОСТ 2060-2006	Хим.пас
-09		G1/2"		
-10		M20x1,5	Шестигранник $\frac{24\text{-}h12\ ГОСТ\ 8560\text{-}78}{14Х17Н2\text{-}б\ ГОСТ\ 5949\text{-}75}$	–
-11		G1/2"		

1. *Размеры для справок.
2. **Размеры обеспечить инструментом
3. H14, h14, $\pm\frac{IT14}{2}$.
4. Допустимая замена материала для исполнений -04, -05, -10, -11:
Шестигранник $\frac{24\text{-}h12\ ГОСТ\ 8560\text{-}78}{12Х18Н10Т\text{-}б\ ГОСТ\ 5949\text{-}75}$
5. Трубную внутреннюю резьбу G1/2-B выполнить прослабленной, обеспечив проход калибр-пробки "НЕ" на всю длину резьбы.
6. Место А, допускается изготавливать по Варианту 2

Изм.	Лист	№ докум.	Подп.	Дата
Разраб.		Макаров		
Пров.		Нестеров		
Т.контр.		Макаров		
Н.контр.		Макаров		
Утв.		Нестеров		

САФП.731123.019

Штуцер

См. таблицу

Лит.	Масса	Масштаб
0		2,5:1
Лист	Листов 1	

ООО "Саранскприбор"

Копировал

Формат А3