191.00.00.1

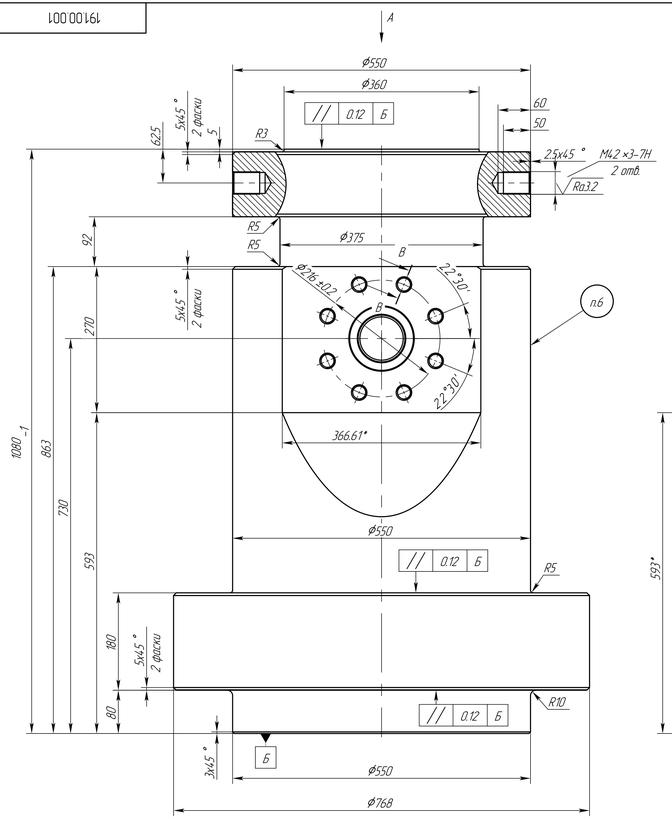

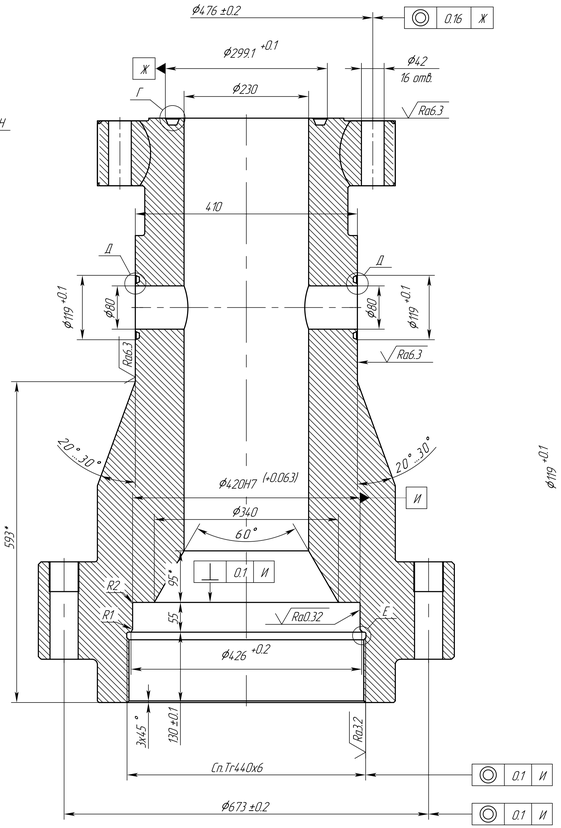

Г (1:1)

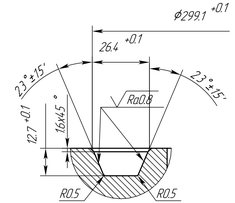

Д (1:1)

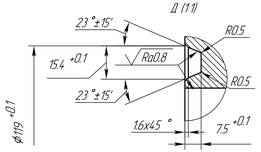

Е (1:1)

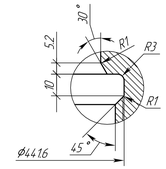

А (Вид сверху)

Расположение отверстий на нижнем и верхнем фланцах относительно боковых отводов 65мм

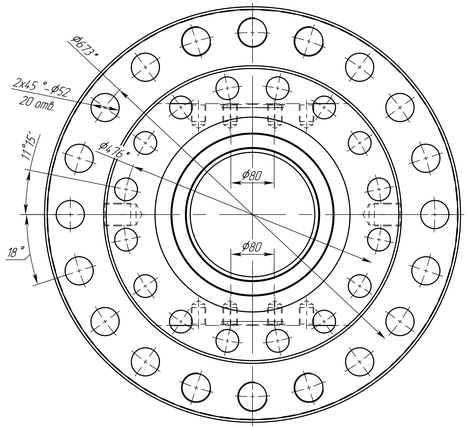

В – В

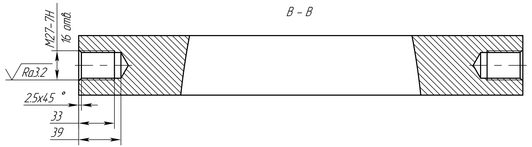

Ra12.5 (√)

1. Допускается замена материала на сталь 40Х, 40ХН, 40ХМА
2. 20...23HRC.
3. Хим.Фос.прм.
4. *Размер для справок.
5. H14, h14, ±IT14/2.
6. Маркировать текст – 191.00.001 "Корпус", шрифтом 10-Пр3 по ГОСТ 26.020-80.
7. Для выявления скрытых дефектов провести контроль качества детали после термообработки одним из видов неразрушающего контроля.

						191.00.001			
Изм.	Лист	№ докум.	Подп.	Дата	Корпус	Лит.	Масса	Масштаб	
Разраб.		Мухаметгарифов					643	14	
Пров.		Фролов				Лист	Листов 1		
Т.контр.									
Н. контр.					Сталь 30ХМА ГОСТ 4543-71	НПП "ГРОМ"			
Утв.		Цлов							

Перв. примен. | Справ. № | Подп. и дата | Инв.№ дубл. | Взамен инв.№ | Подп. и дата | Инв.№ подл.

Копировал | Формат А2