191.01.000 СБ

Ra6.3 (√)

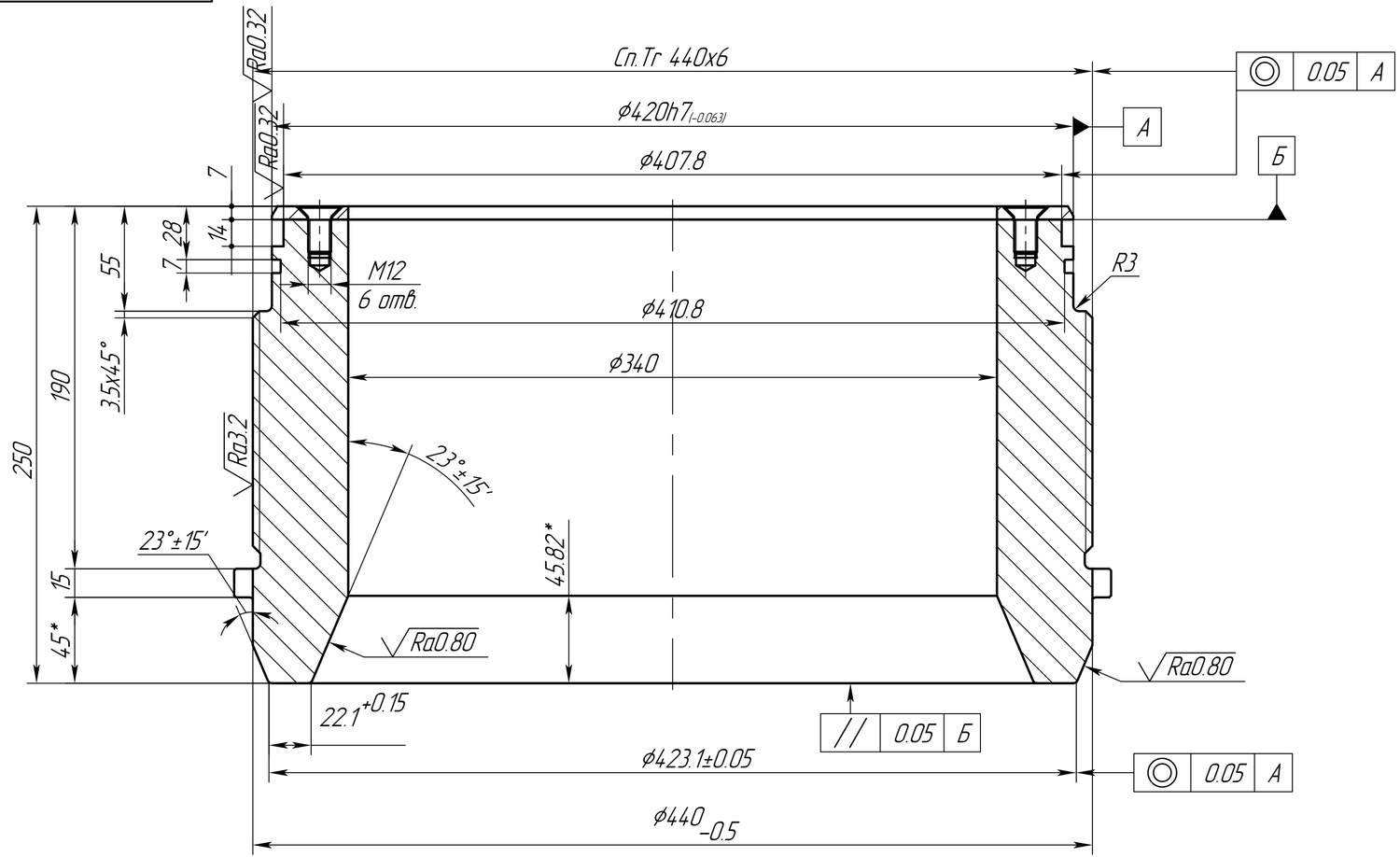

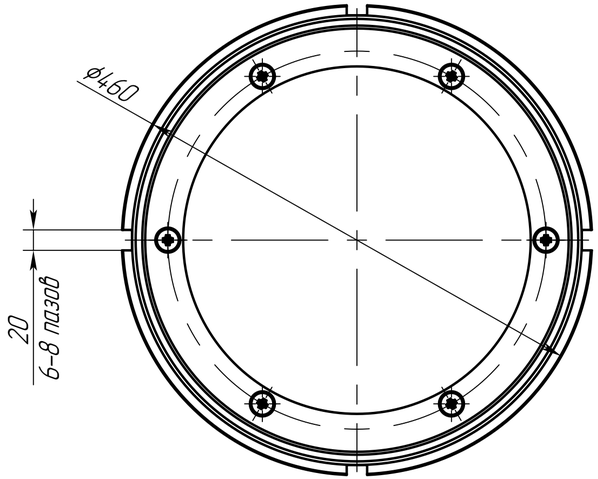

1. 25...30 HRC.
2. Хим.Фос.прм.
3. *Размеры обеспечить инструментом.
4. H14; h14; ±IT14/2.
5. Резьбу Сп.Tr440x6 и размер ϕ420h7 подогнать по ответной детали 191.00.001 "Корпус".
6. Допускается замена на Сталь 40ХН, 30 ХМА по ГОСТ 4543-71.

					191.01.000 СБ			
Изм.	Лист	№ докум.	Подп.	Дата	Прокладка уплотнительная 350x70	Лит.	Масса	Масштаб
Разраб.		Музагафаров		05.08.22			109	1:2
Пров.		Фролов						
Т.контр.		Фёдоров			Сборочный чертёж	Лист	Листов 1	
Н. контр.		Хамзин				ООО НПП "ГРОМ"		
Утв.		Цлав						

Перв. примен. 191.01.000

Справ. №

Подп. и дата

Инв.№ дубл.

Взам.инв.№

Подп. и дата

Инв.№ подл.

Копировал

Формат А4х3