▽5

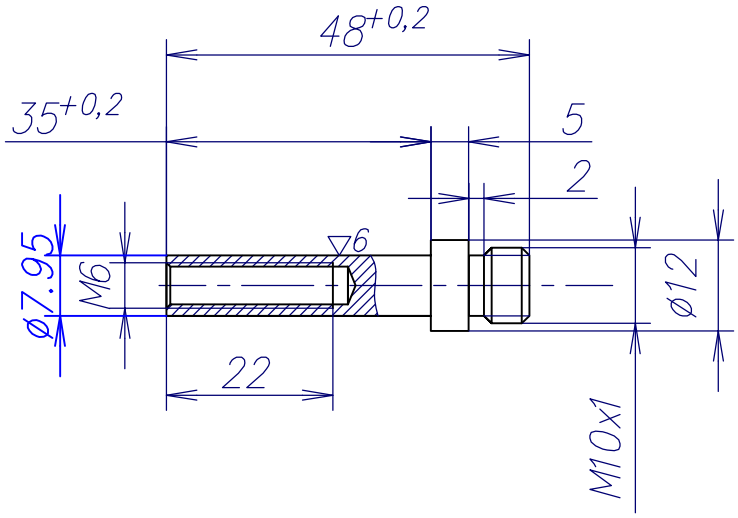

1. * Размеры для справок.
2. H12,h12,±JT12/2.
3. Острые кромки скруглить.

Изм.	Лист	N° докум.	Подпись	Дата	Ось	Лит.	Масса	Масштаб
Разраб.								1:1
Провер.								
Т. контр.						Лист	Листов 1	
					Сталь СТ3			
Н. контр.								
Утв.								

Перв. примен. | Справ. N° | Подп. и дата | Инв. дубл. | Взам. инв. | Подп. и дата | Инв.N° подл.

Копировал | Формат А4