ТИз 320.2022/04.00.187/01

Ra 6,3 (√)

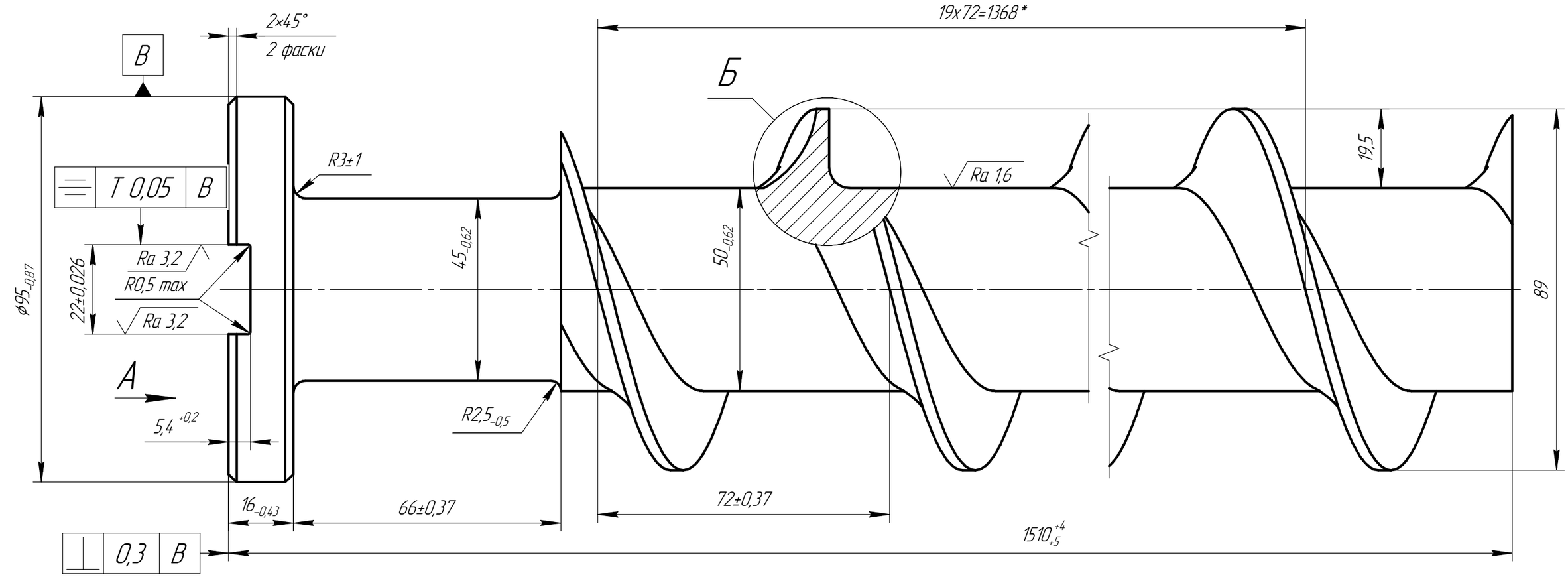

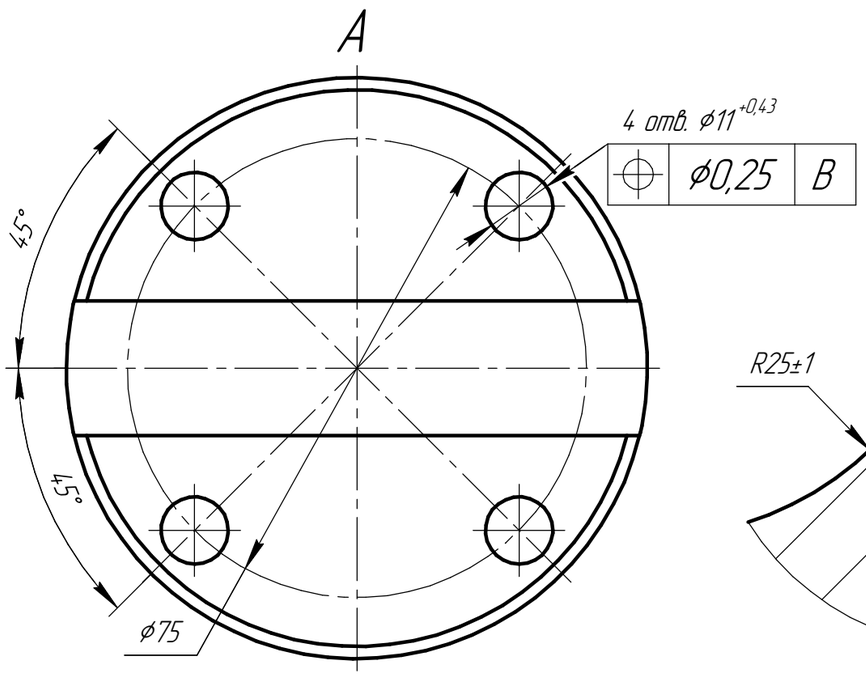

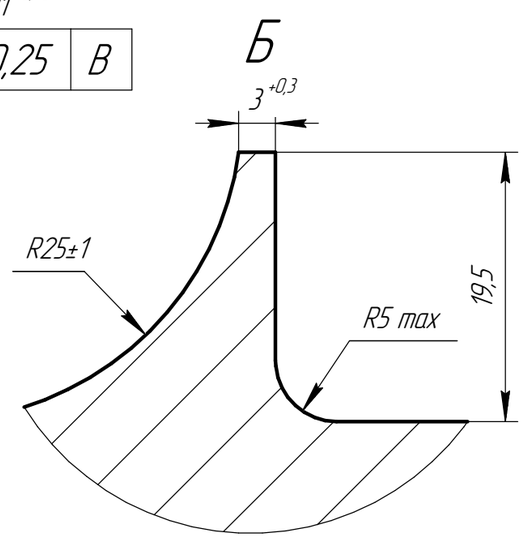

1 * Размеры для справок.

2 Неуказанные предельные отклонения размеров: H14; h14; $\pm\frac{IT14}{2}$.

Код производства

Изм.	Лист	№ докум.	Подп.	Дата	ТИз 320.2022/04.00.187/01		
Разраб.		Шаламов С			Шнек Заготовка	Лит.	Масса: 28,5 / Масштаб: 1:1
Пров.		Герасимов Д				Лист	Листов 1
Т.контр.					Круг $\frac{В-II-НД-97\ ГОСТ\ 2590-2006}{12Х18Н10Т\ ГОСТ\ 5632-72}$	ООО "ТЕХНОИНКОМ"	
Н.контр.							
Утв.							

Перв. примен. | Справ. № | Подп. и дата | Инв. № дубл. | Взам. инв. № | Подп. и дата | Инв. № подл.

Копировал | Формат А3