КПОП.01.005

Ra6,3 ( )

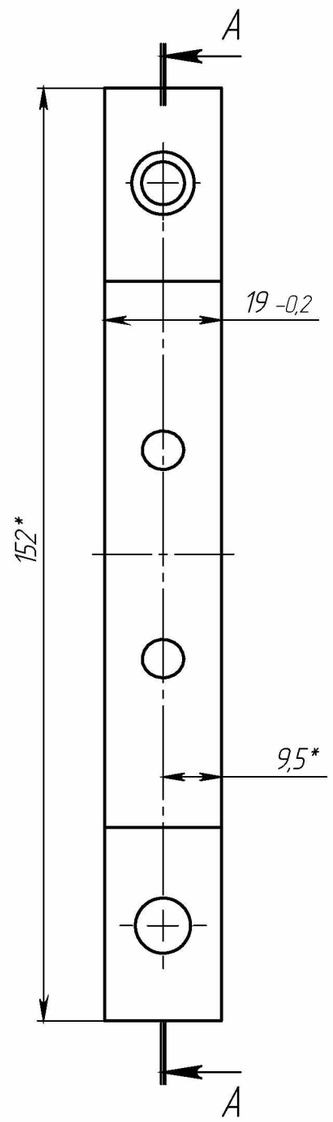

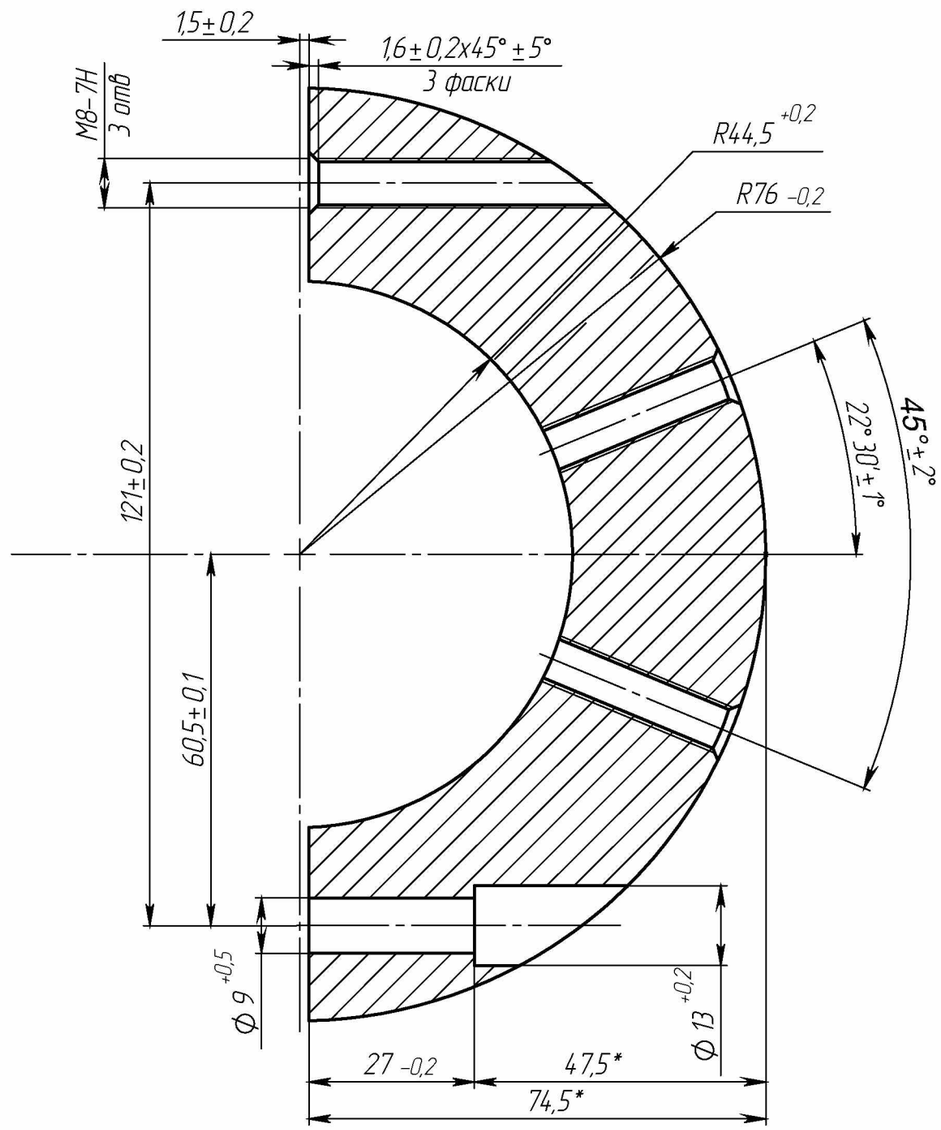

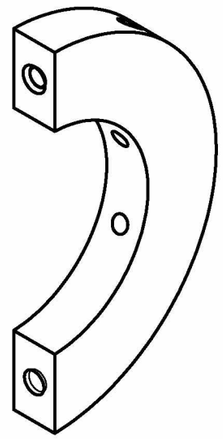

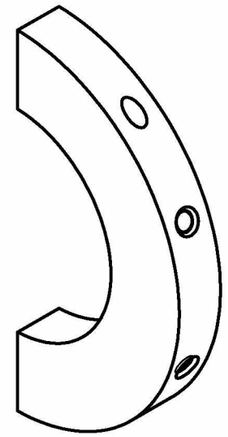

1. *Размеры для справок.
2. Маркировать текст: "КПОП.01.005" устройством ударно-точечной маркировки шрифтом высотой 8...10 мм, глубина маркировки 0,2...0,6 мм.
3. Маркировать информацию о заводе-изготовителе устройством ударно-точечной маркировки шрифтом высотой 8...10 мм, глубина маркировки 0,2...0,6 мм. Допускается маркировать буквено-цифровыми клеймами. Информация о заводе-изготовителе должна состоять из месяца изготовления (2 цифры), года изготовления (2 последние цифры) и цифрового кода завода-изготовителя (3 цифры). (Пример: 11.16.111). Цифровой код заводу-изготовителю присваивается разработчиком .
4. Острые кромки притупить радиусом R0,2...0,5 или фаской 0,2...0,5x45° ±2°.

					КПОП.01.005			
Изм	Лист	№ докум.	Подп.	Дата	Хомут	Лит.	Масса	Масштаб
Разраб.		Метляков					812 г	1:1
Пров.		Панфилова				Лист 1	Листов 1	
Т.контр.								
Н.контр.					Сталь 40Х ГОСТ 4543-2016	ООО "АНМИ"		
Согл.		Николаев						
Утв.		Кобелев						

Подпись и дата | Инв. № дубл. | Взам. инв. № | Подпись и дата | Инв. № подл.