БРС-100х70.103

Ra6,3 ( )

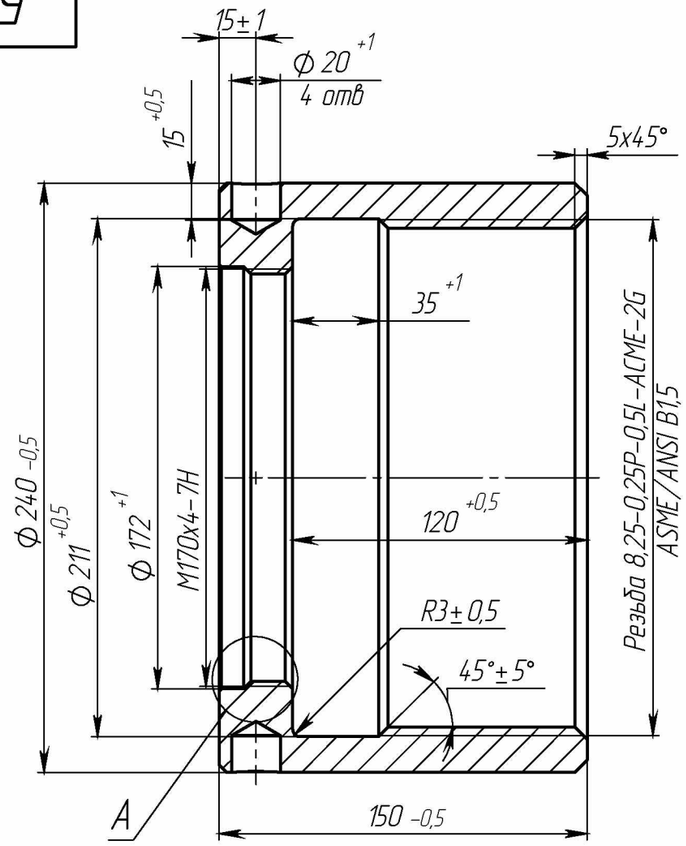

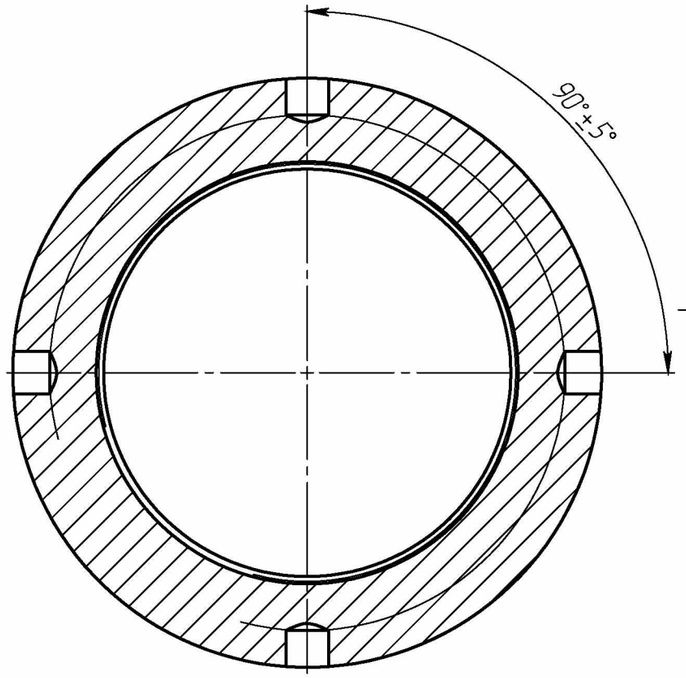

А (2 : 1)

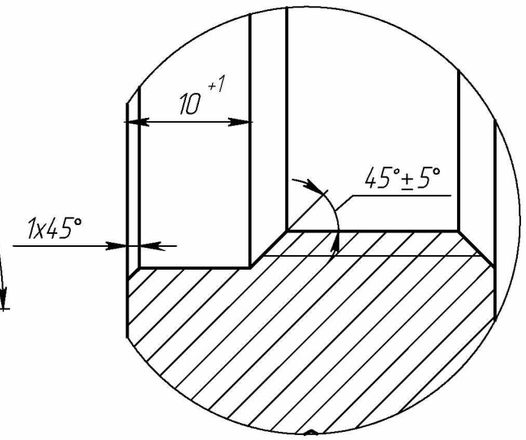

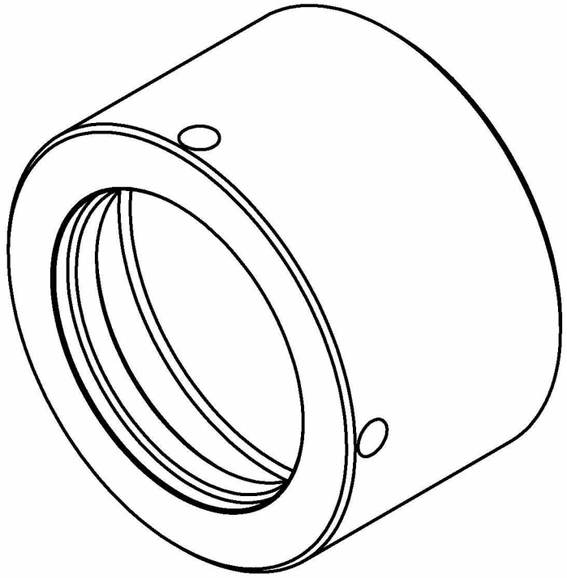

А (4 : 1)

Профиль резьбы 8,25-0,25P-0,5L-ACME-2G

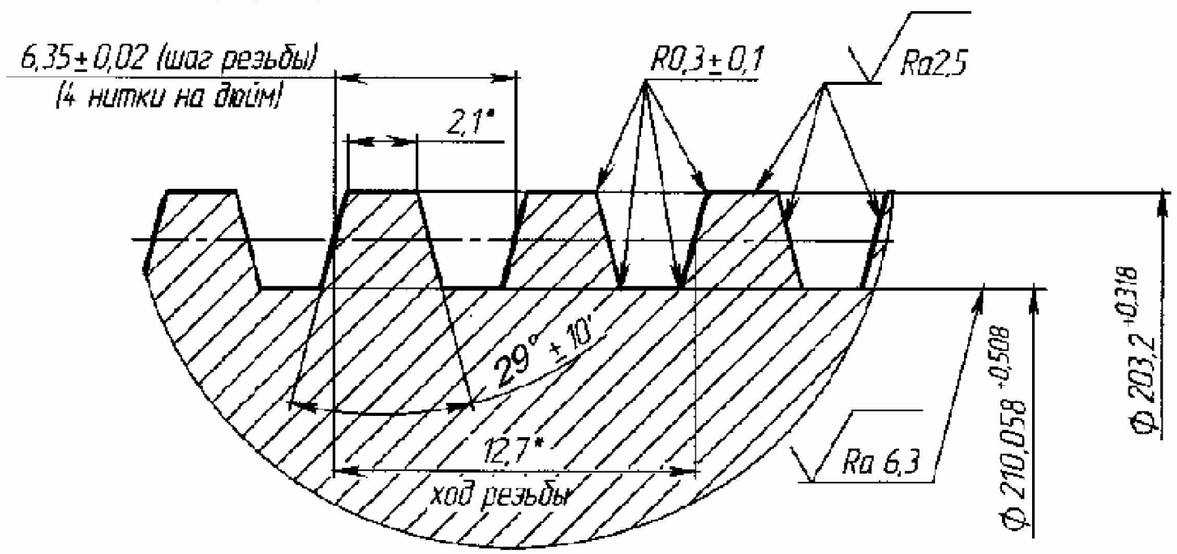

1. *Размеры для справок.

					БРС-100х70.103		
Изм	Лист	№ докум.	Подп.	Дата	Гайка	Лит.	Масса	Масштаб
Разраб.		Метляков		01.01.19			16.3	1:2.5
Пров.		Панфилова				Лист 1	Листов 1
Т.контр.							
Н.контр.					Сталь 40Х ГОСТ 4543-2016	ООО "АНМИ"	
Согл.		Николаев					
Утв.		Кобелев					

Подпись и дата | Инв. № дубл. | Взам. инв. № | Подпись и дата | Инв. № подл.