БГ 001.01.01.001

Ra 12,5 (√)

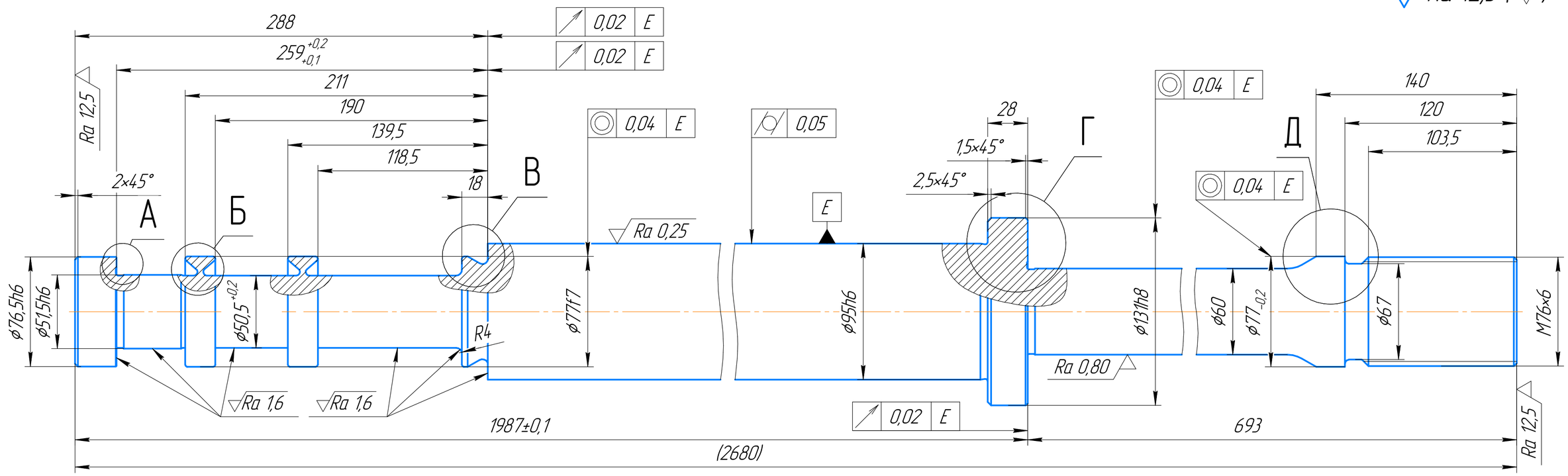

А (2,5:1)

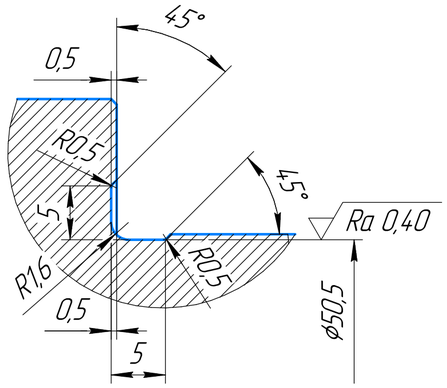

Б (2:1)

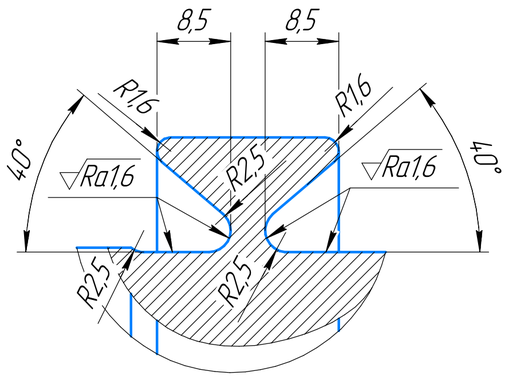

В (2:1)

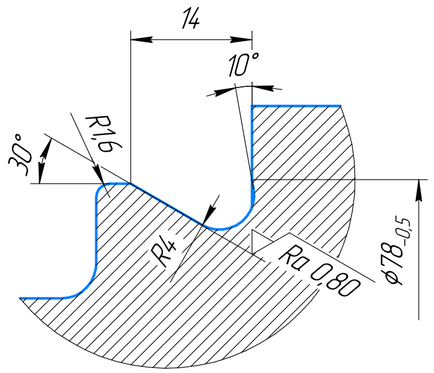

Г (1:1)

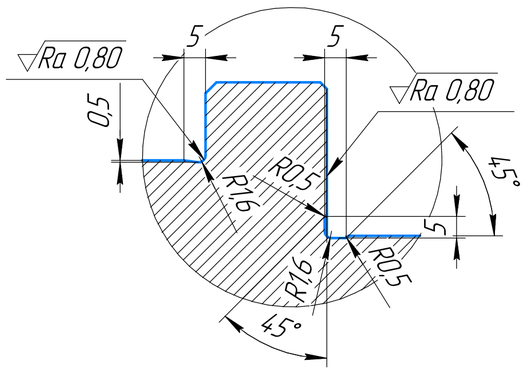

Д (1:1)

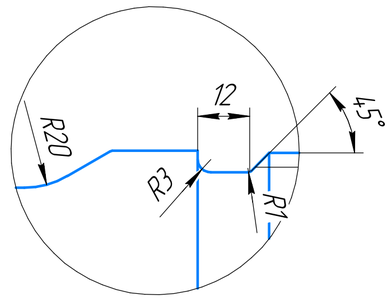

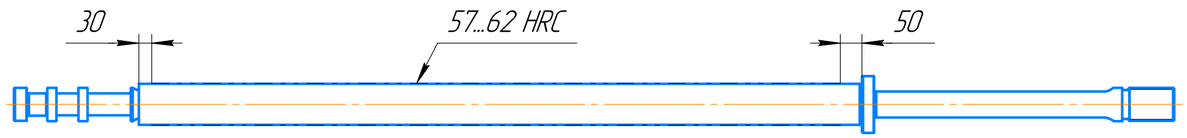

1 Общие допуски ГОСТ 30893.2–2002 – тК.
2 28...30 HRC.
3 Допускается изготовление центровых отверстий по ГОСТ 14034–74.
4 Химический анализ на соответствие ГОСТ 4543–2016.
5 Механические свойства после термической обработки: $R_{0,2} \geq 600$ МПа, R_m=800–950 МПа, А=9...13%.
6 Ультразвуковой контроль.

Изм.	Лист	№ докум.	Подп.	Дата	БГ 001.01.01.001			
Разраб.					Шток	Лит.	Масса 118,38	Масштаб 1:2
Пров.						Лист	Листов 1	
Т.контр.								
Н.контр.					Сталь 30ХГСН2А ГОСТ 4543-2016	ЭкоСервис		
Утв.								

Копировал Формат А2

Перв. примен. | Справ. № | Подп. и дата | Инв. № дубл. | Взам. инв. № | Подп. и дата | Инв. № подл.