ФОИТ 56.02.54.04

Ra 6,3 (√)

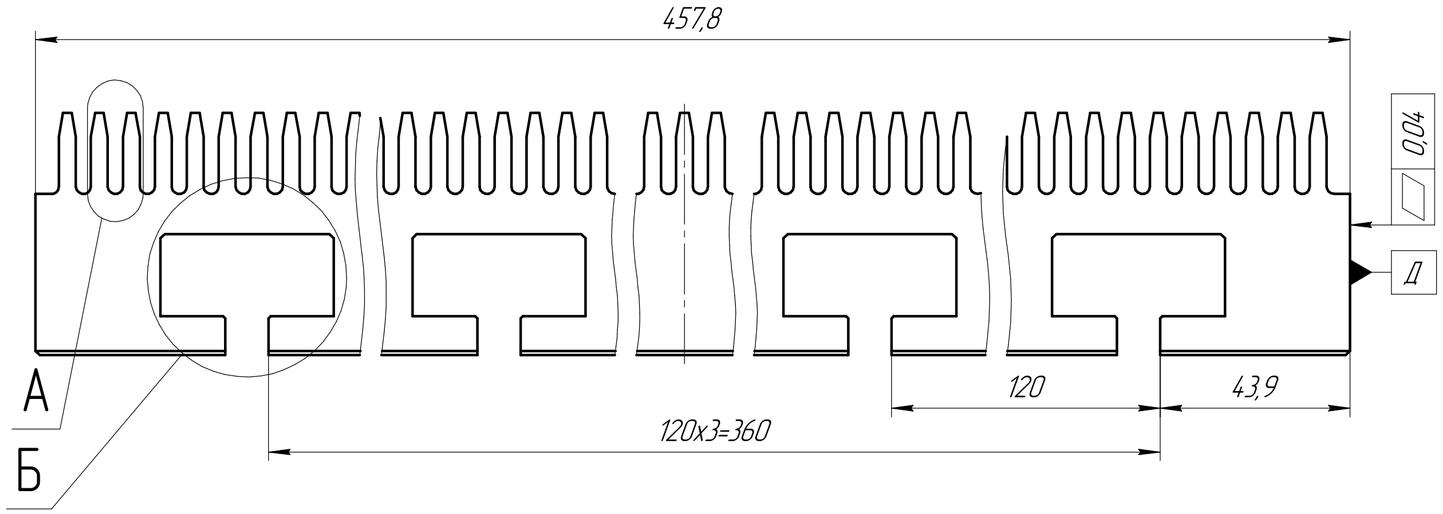

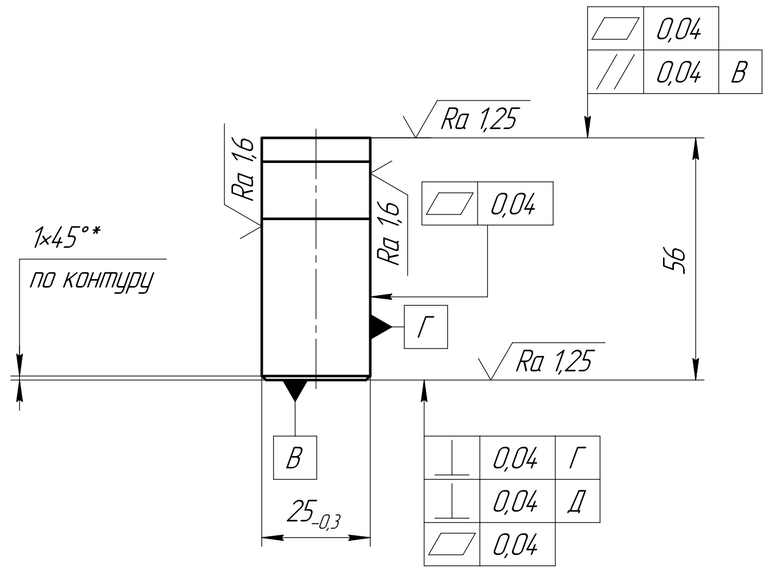

Б(2,5:1)
4 места

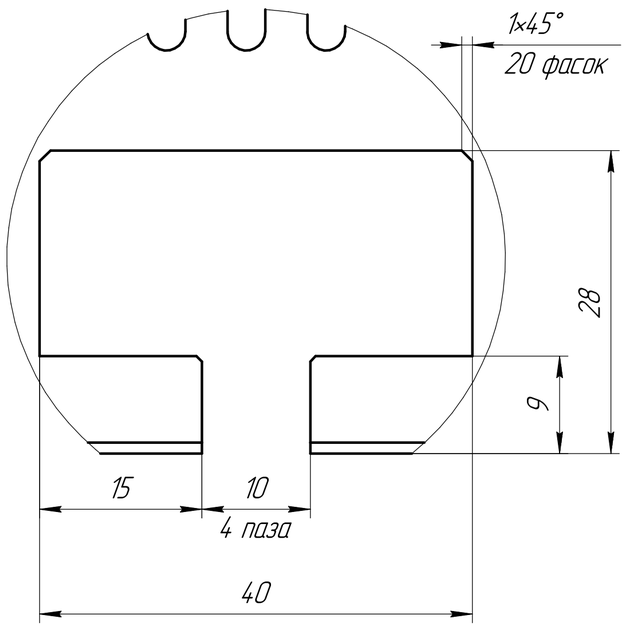

А(4:1)

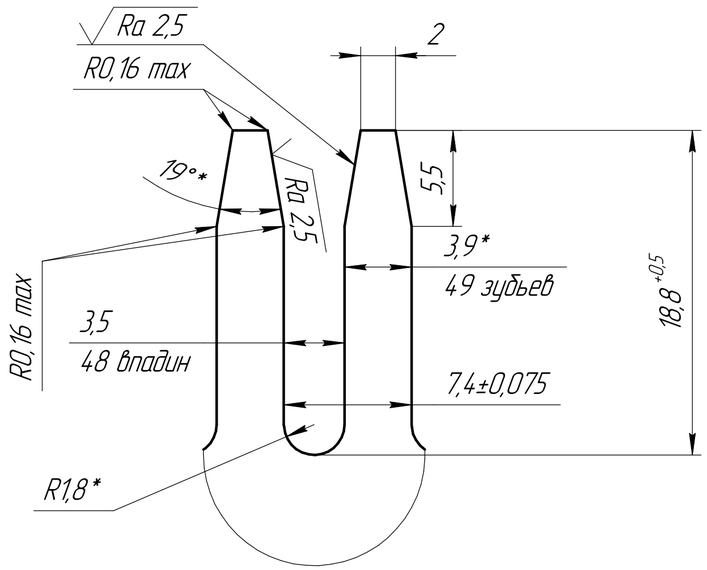

1 Неуказанные фаски 0,5x45°.
2 * Размеры для справок.
3 Общие допуски ГОСТ 30893.2–fH.

					ФОИТ 56.02.54.04			
Изм.	Лист	№ докум.	Подп.	Дата	Гребень зубчатый	Лит.	Масса	Масштаб
Разраб.		Городилов		16.03.21			3,5	1:1
						Лист	Листов 1	
Утв.		Сибиркин		17.03.21	Ст6сп ГОСТ 380–2005	ООО "Фильтрационные Технологии"		

Перв. примен. | Справ. № | Подп. и дата | Инв. № дубл. | Взам. инв. № | Подп. и дата | Инв. № подл.

Копировал | Формат А2