ЗПО-ОГ-1300.02.00.004

Перв. примен.

Справ. №

Ra6,3 (√)

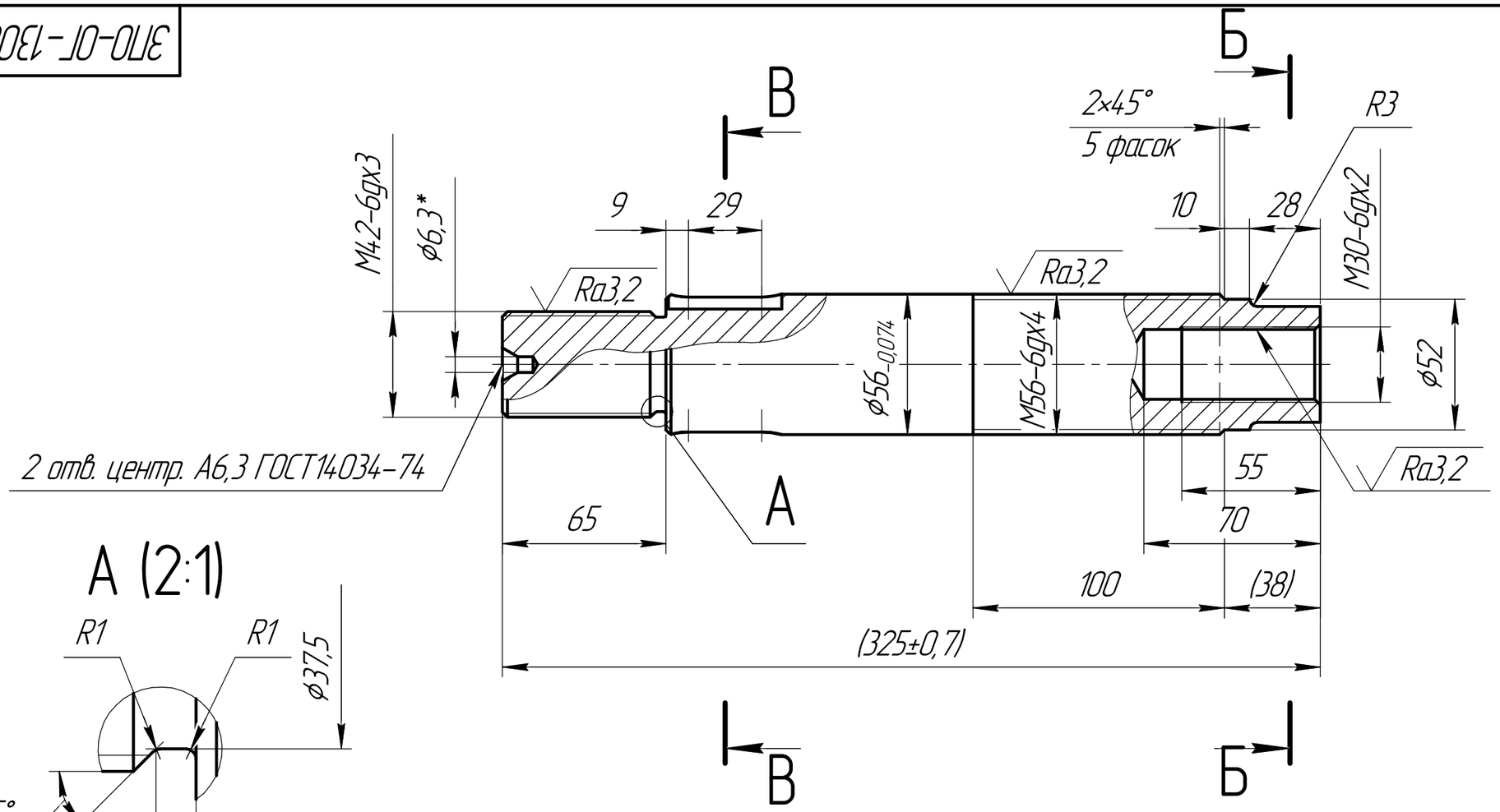

А (2:1)

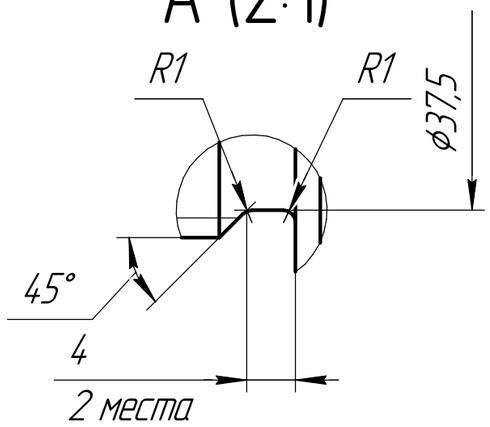

Б–Б (1:1)

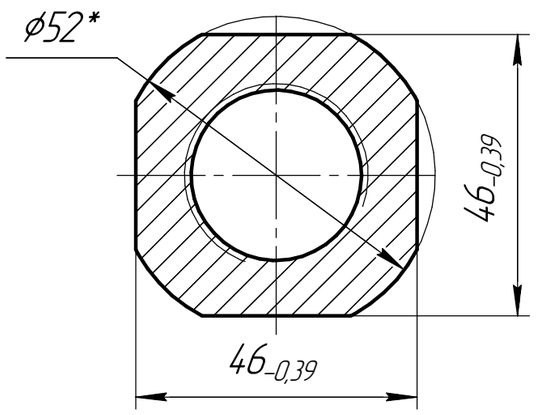

В–В

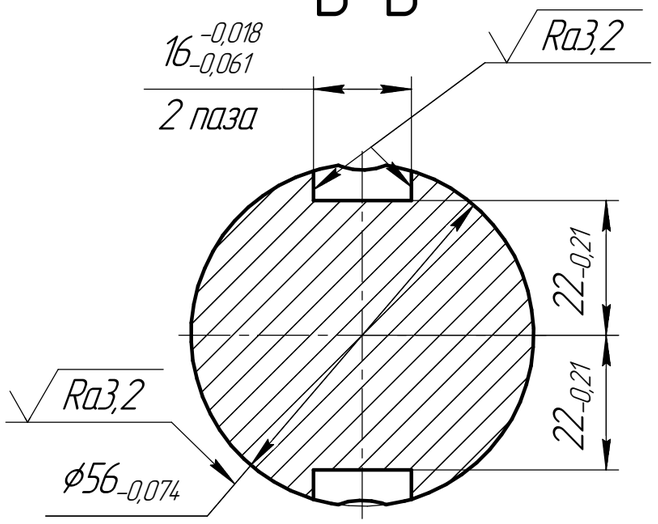

1 Размеры в скобках уточнить при сборке (черт. ЗПО-ОГ-1300.02.00.000СБ Задвижка очковая поворотная DN1300мм)

2 Неуказанные предельные отклонения размеров: отверстий H14, валов h14, остальные $\pm\frac{IT14}{2}$ по ГОСТ2.307-2011;

3 Неуказанные допуски формы и расположения поверхностей по ГОСТ25069-81;

4 Метрическую резьбу выполнить в сответствии с ГОСТ24.705-2004;

5 *Размер для справок

Изм.	Лист	№ докум.	Подп.	Дата	ЗПО-ОГ-1300.02.00.004		
Разраб.		Близнюк			Шток	Лит.	Масса: 4,6 / Масштаб: 1:2
Пров.						Лист	Листов 1
Т.контр.							
Н.контр.					Круг 60 ГОСТ2590-74 / 40Х ГОСТ4543-71	ООО "КМЗ"	
Утв.		Анпилогов					

Подп. и дата

Инв. № дубл.

Взам. инв. №

Подп. и дата

Инв. № подл.

Копировал

Формат А3