ЗДФ ФМ-219-2,5(400х400мц300)

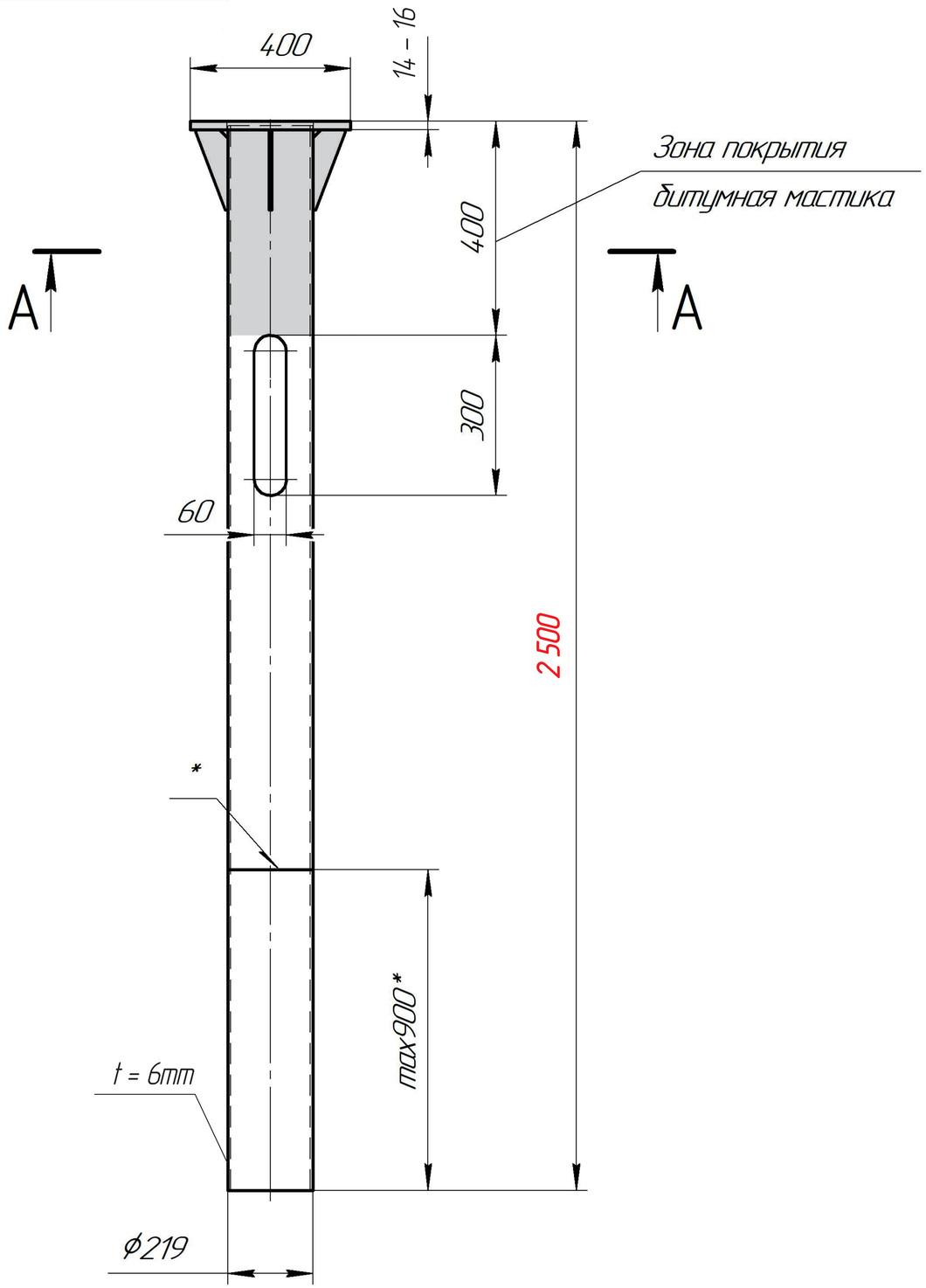

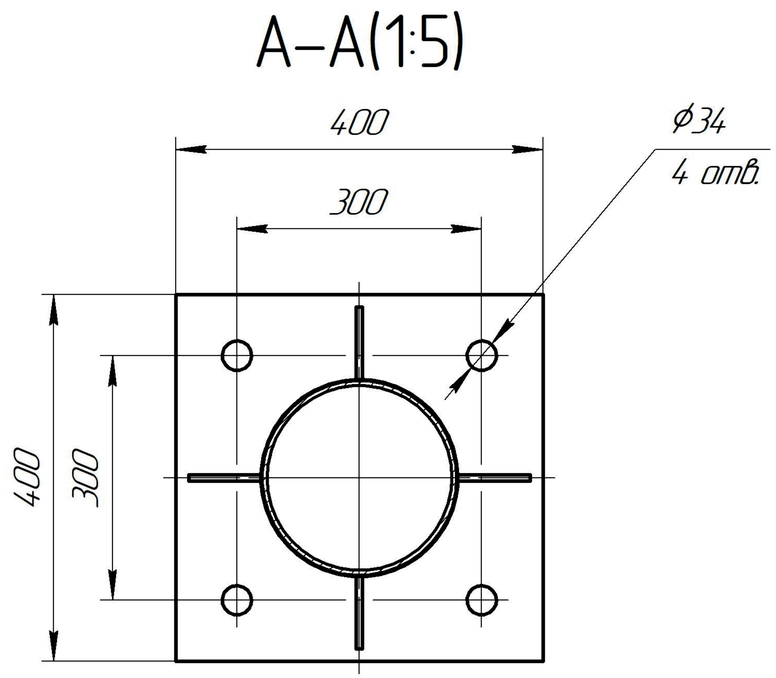

1 Размеры для справок.

2 *Допускается изготовление трубы ф 219 мм составной из двух частей согласно эскизу. Применяется односторонний сварной шов с проплавлением 100%.

					ЗДФ ФМ–219–2,5(400х400мц300)		
Изм.	Лист	№ докум.	Подп.	Дата	Закладная деталь фундамента	Лит.	Масса	Масштаб
Разраб.		Сержантова		22.09.2020		и	78	1:10
Пров.		Сурков				Лист	Листов 1	
Т.контр.								
Н.контр.					Количество = 443 шт.	«Поинт Лайт»	
Утв.		Каллеев Р.Н.		16.05.2022			

Перв. примен. | Справ. № | Подп. и дата | Инв. № дубл. | Взам. инв. № | Подп. и дата | Инв. № подл.

Копировал | Формат А3

ЗДФ ФМ-219-3,5(400х400мц300)

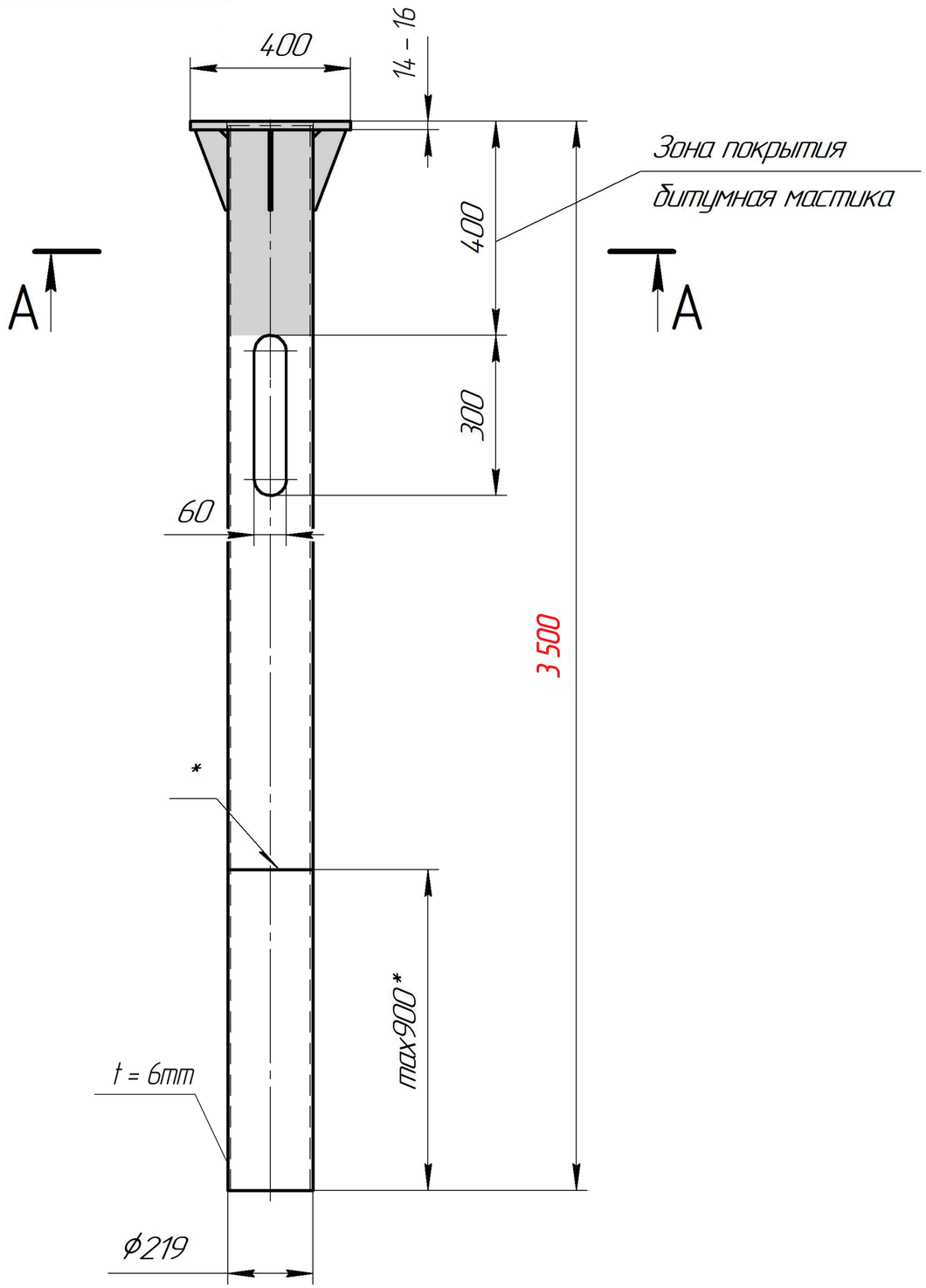

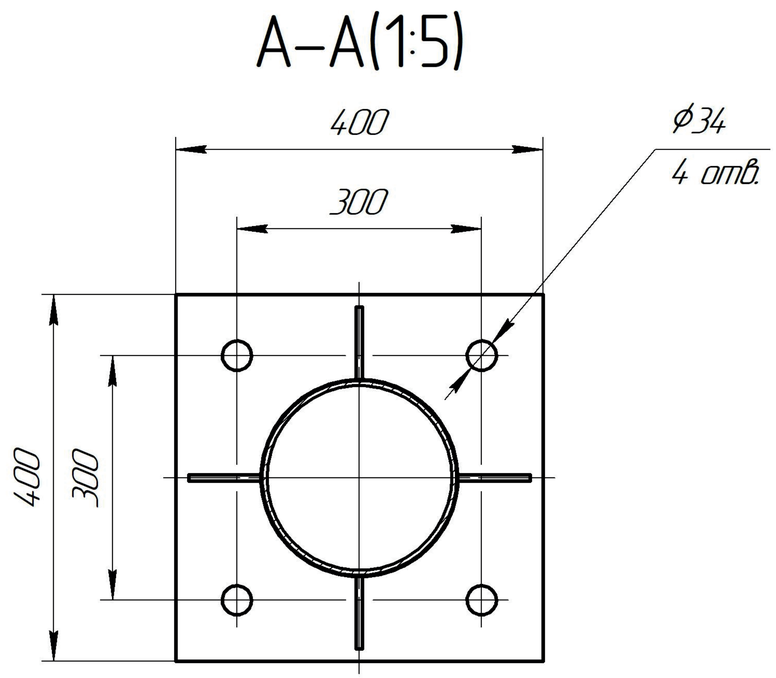

1 Размеры для справок.

2 *Допускается изготовление трубы ф 219 мм составной из двух частей согласно эскизу. Применяется односторонний сварной шов с проплавлением 100%.

Изм.	Лист	№ докум.	Подп.	Дата	ЗДФ ФМ–219–3,5(400х400мц300)		
Разраб.		Сержантова		22.09.2020	Закладная деталь фундамента	Лит.	Масса	Масштаб
Пров.		Сурков				и	106	1:10
Т.контр.						Лист	Листов 1	
Н.контр.					Количество = 246 шт.	«Поинт Лайт»	
Утв.		Каллеев Р.Н.		16.05.2022			

Перв. примен. | Справ. № | Подп. и дата | Инв. № дубл. | Взам. инв. № | Подп. и дата | Инв. № подл.

Копировал | Формат А3

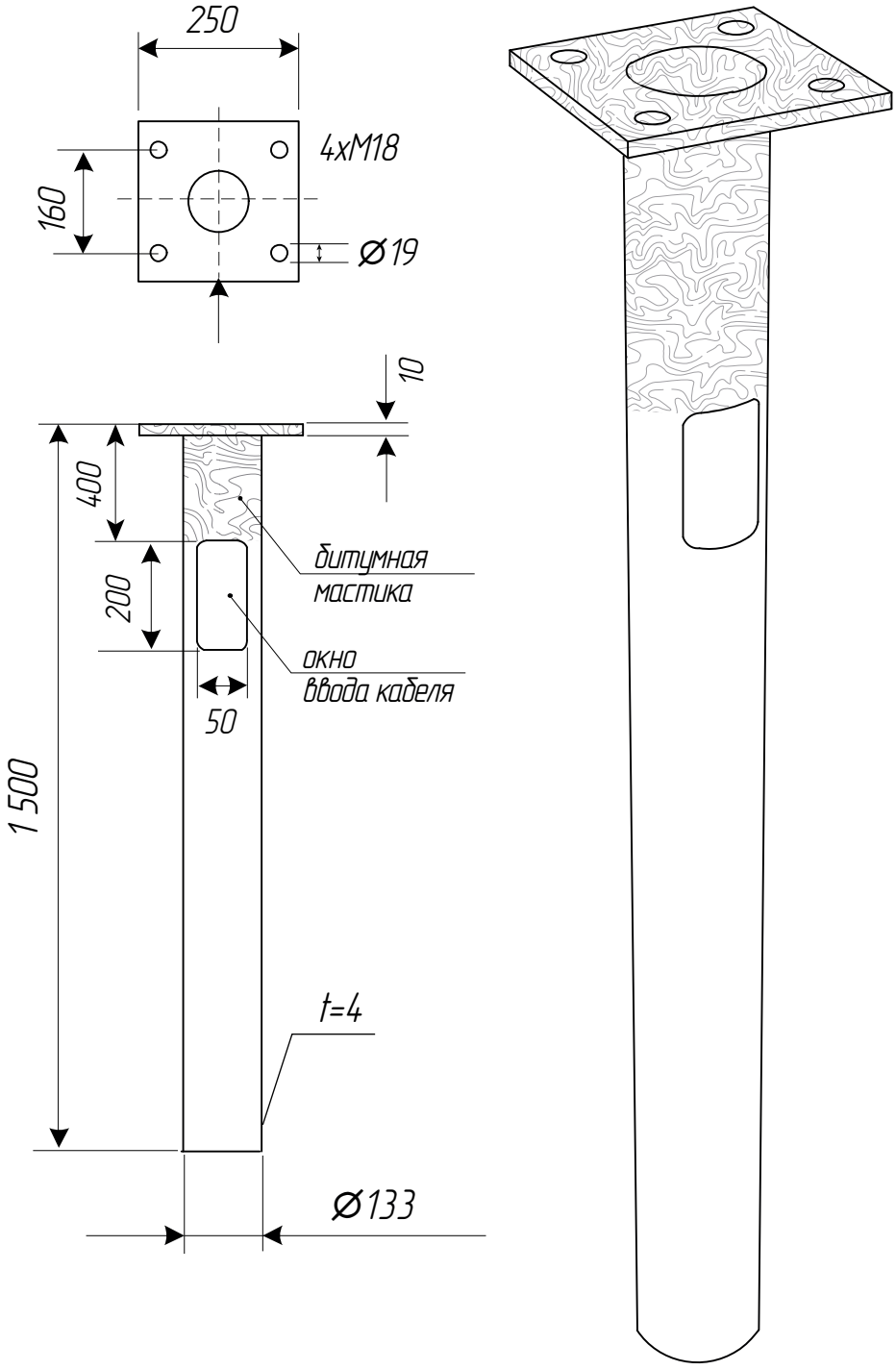

* масса 1шт = 26 кг.

Количество = 42шт

Изм.	Лист	№ докум.	Подп.	Дата

ЗДФ-133*4-1,5-250*250*10-4*19-160 битумная

Разраб.	Цыбров С.Н.	18.01.19	
Пров.			
Н.Контр.			
Утв.			

Закладная деталь фундамента
для опоры освещения.
Глубиной установки 1'500мм.

Лит.	Лист	Листов
	1	1

„Поинт Лайт:"
vds@mosk.ru
+7(495)979-06-40

Перв.примен.
Справ.№
Подп. и дата
Инв.№ дубл.
Взам.инв. №
Подп. и дата 18.02.2019.
Инв. № подл.

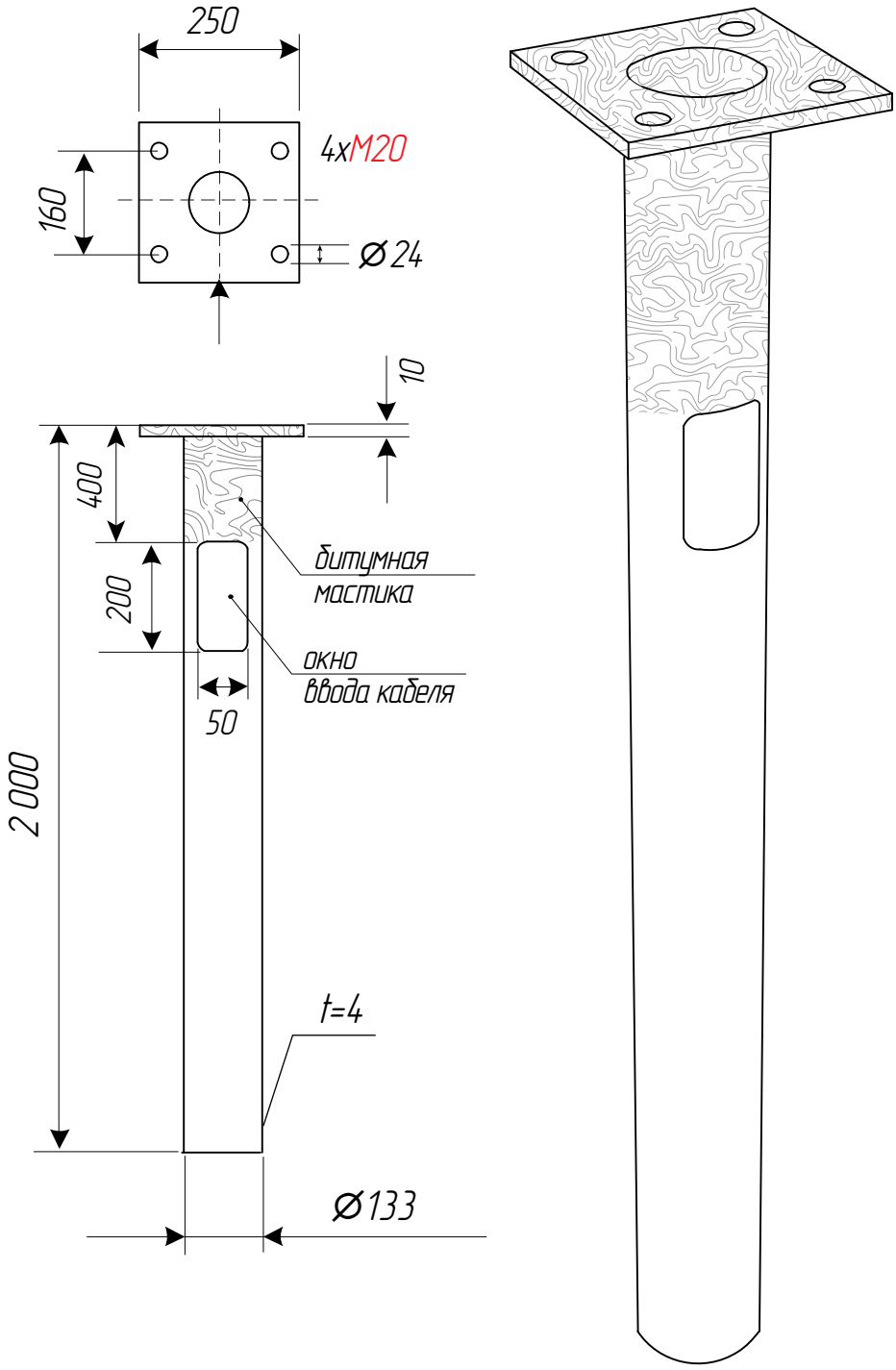

* масса 1шт = 30,8 кг.

Количество = 4 шт

Изм.	Лист	№ докум.	Подп.	Дата	ЗДФ-133*4-2,0-250*250*10-4*19-160 битумная
Разраб.		Цыбров С.Н.	18.01.19		Закладная деталь фундамента для опоры освещения. Глубиной установки 2'000мм.
Пров.					Лит. / Лист 1 / Листов 1
Н.Контр.					„Поинт Лайт:" vds@mosk.ru +7(495)979-06-40
Утв.					

Перв.примен.

Справ.№

Подп. и дата

Инв.№ дубл.

Взам.инв. №

Подп. и дата 18.02.2019.

Инв. № подл.