19758.00.00

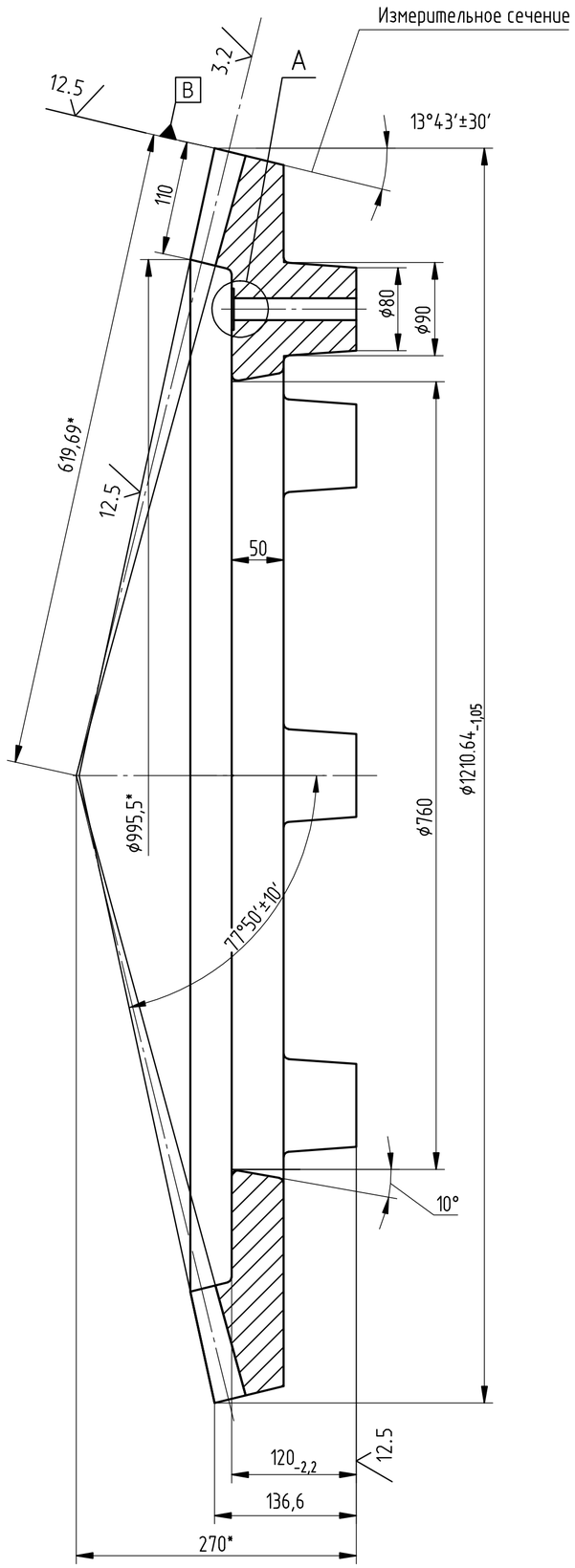

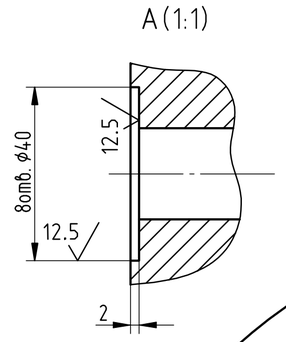

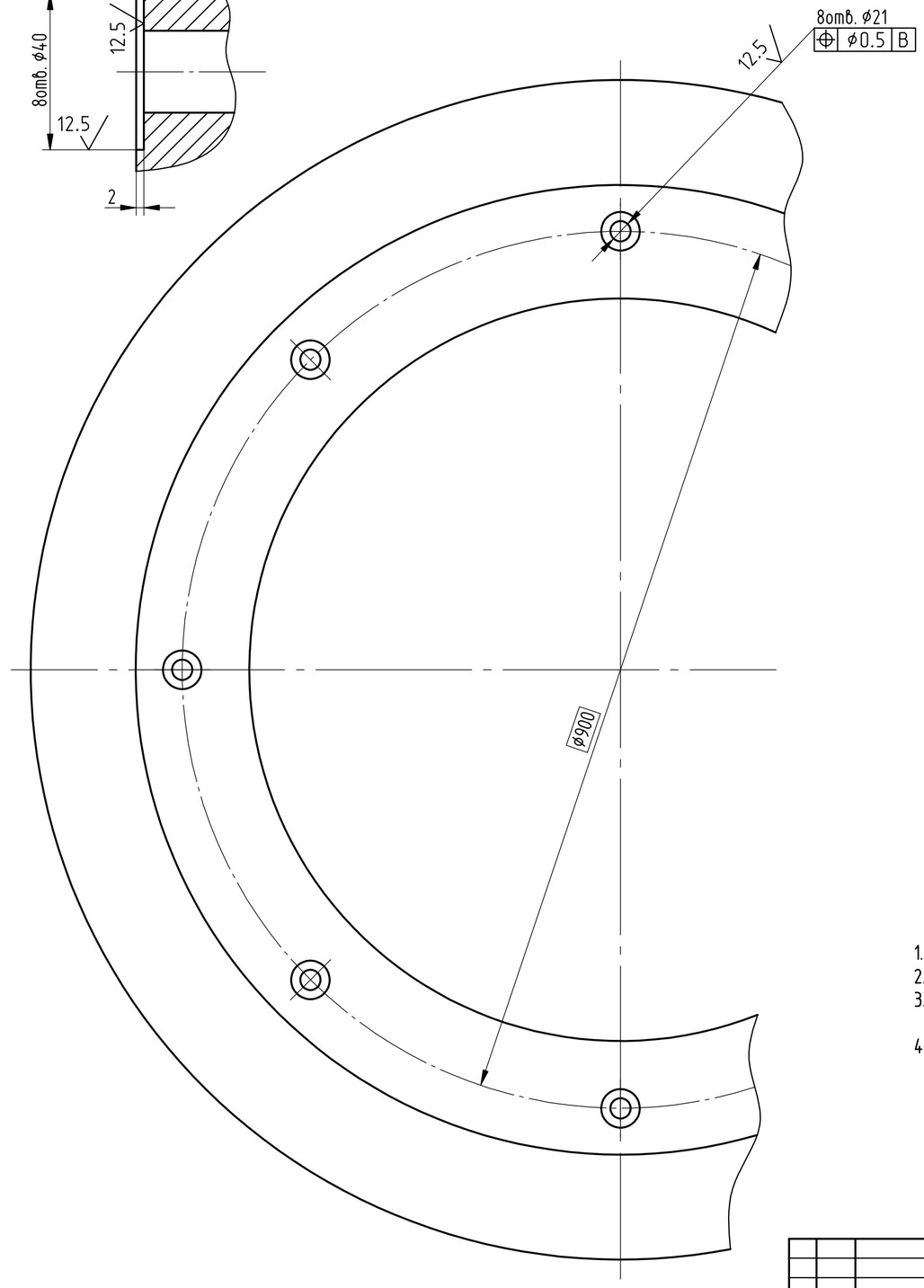

Внешний окружной модуль	m_e	14
Число зубьев	z	86
Тип зуба	-	Прямой
Исходный контур	-	ГОСТ 13754-81
Коэффициент смещения средний нормальный	x	0
Коэффициент изменения расчетной толщины зуба	x_τ	0
Угол делительного конуса	δ	76°16′40″
Степень точности	-	10-B
Средняя толщина зуба по постоянной хорде в измерительном сечении	s_c	$19{,}419^{-0{,}055}_{-0{,}113}$
Высота до средней постоянной хордызуба в измерительном сечении	h_c	10,466
Допуск на биение зубчатого венца	F_r	0,2
Межосевой угол	Σ	90°
Угол конуса впадин	δ_f	74°43′26″
Внешнее начальное конусное расстояние	R_e	619,688
Среднее начальное конусное расстояние	R	564,688
Средний делительный диаметр	d	1097,14
Внешняя высота зуба	h_e	30,8

1. Точность отливки 11т-5-11-0 ГОСТ 26645-85
2. Литейные радиусы 5 мм
3. Раковины и неметаллические включения на поверхностях зубьев не допускаются
4. Неуказанные предельные отклонения обрабатываемых размеров H14, h14, ±IT14/2

Взамен ПТ-11321а

Изм.	Лист	№ докум.	Подп.	Дата	Шламбассейны	19758.00.00	
Разраб.		Липилин		24.07.07	Колесо коническое	Лит. / Масса: 310 / Масштаб: 1 : 4	
Пров.						Лист / Листов: 1	
Т.контр.							
Н.контр.					Сталь 35Л ГОСТ 977-88	ОАО "ВОСКРЕСЕНСКЦЕМЕНТ"	
Утв.							

Перв. примен. | Справ. № | Подп. и дата | Инв. № дубл. | Взам. инв. № | Подп. и дата | Инв. № подл.

Формат А2