ГОСТ 1139-80
Средней серии Исп.2
d-8-42H7-48H12-8H9

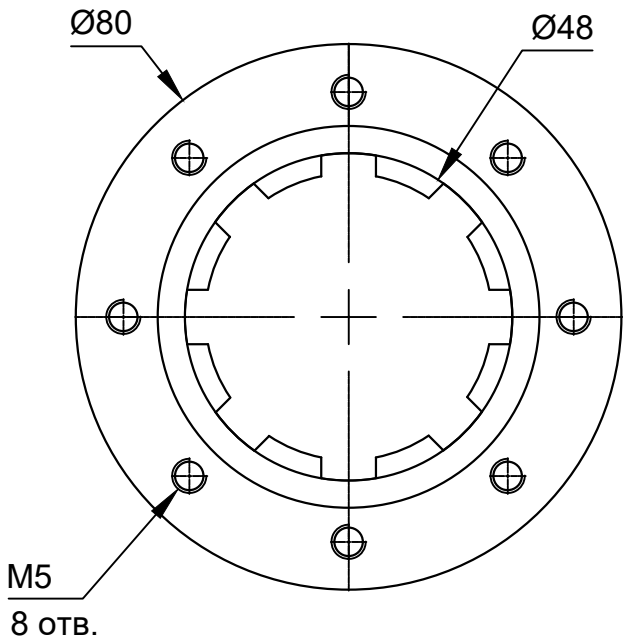

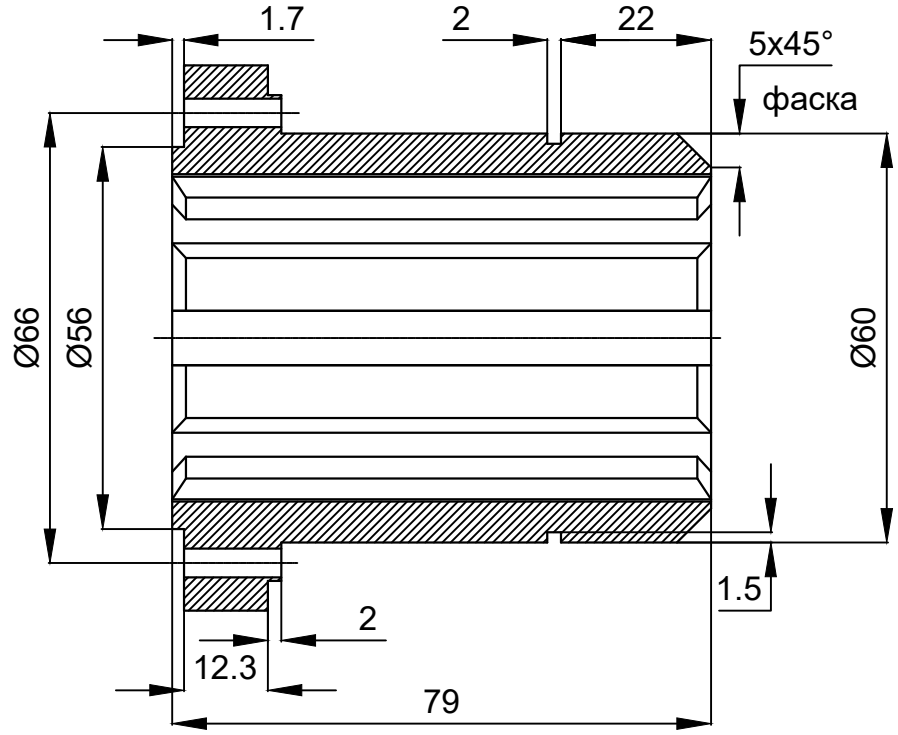

1. Неуказанные размеры выполнить по H14; h14; $\pm IT\frac{14}{2}$
2. Общее количество 4 шт.

Изм.	Кол.уч.	Лист	N док.	Подп.	Дата				
ГИП.					2010	Втулка шлицевая	Стадия	Лист	Листов
Рук. группы					2010		Р	2	2
Проверил					2010				
Выполнил		Кумков А.			2010	Круг БрАЖ9-4			