7521 -2907036

$\sqrt{Ra\ 20}(\sqrt{})$

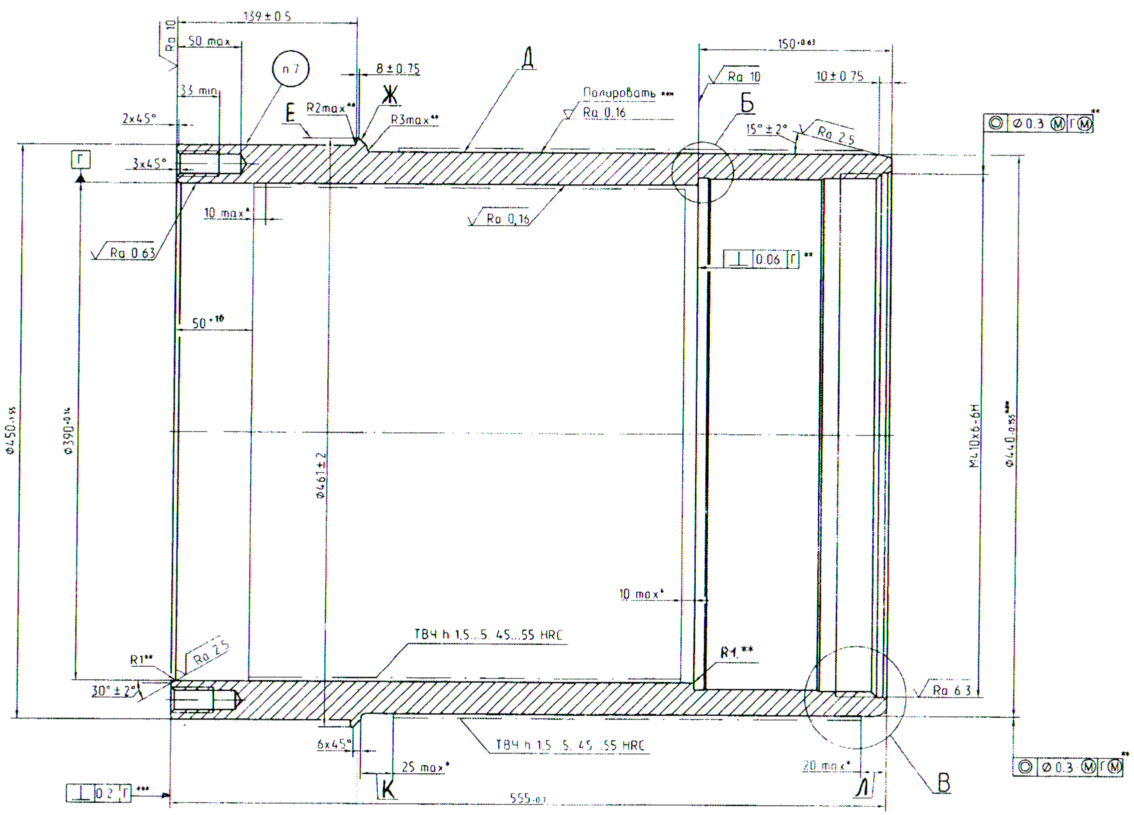

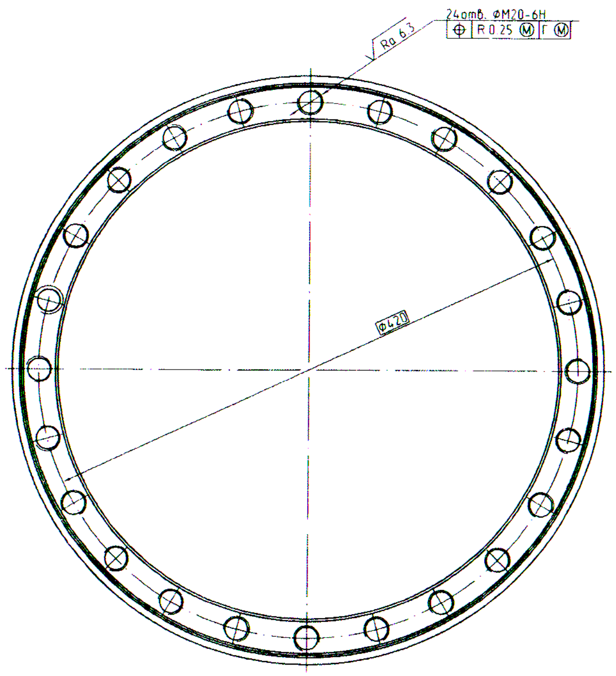

В (1:1)

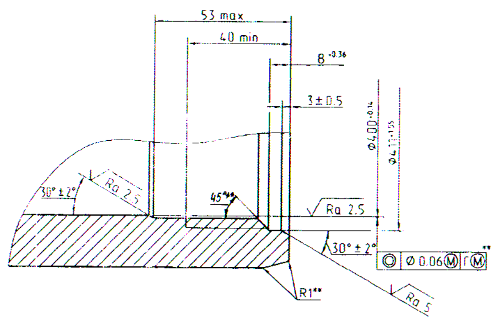

Б (2:1)

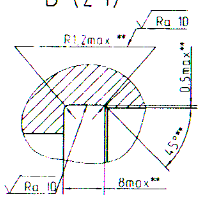

1. 241...285 HB.
2. * Размеры зон с переходной твердостью.
3. *** Параметры и размеры обеспечить инструментом
4. *** Размер и шероховатость после покрытия.
5. Покрытие поверхности Д Хтв.30. На участках К и Л поверхности Д допускается занижение толщины хромового покрытия до 15 мкм. Допускается на поверхностях Е и Ж отложение хрома. ТТ к покрытию по ГОСТ 9.301-86.
6. Общие допуски по ГОСТ 30893.1-2002-f
7. Маркировать шрифтом 5 Пр3 ГОСТ 26.020-80 - порядковый номер партии труб и год регистрации.

17	Зам.	75131624-14			4536270167 | 7521 -2907036
Изм	Лист	№ докум.	Подп.	Дата	Труба основного цилиндра
Разраб.		Абрамович		01.09.14	Лит. А; Масса 142; Масштаб 1:1
Пров.					Лист; Листов 1
Т. контр.		Галаныков			Сталь 40Х ГОСТ 4543-71
Нач. КБ		Загорский			БЕЛАЗ УГК
Н. контр.		Барановская			
Утв.		Трухнов			

Инв. № докум. 911029

Формат А1

Инв. № 3D модели