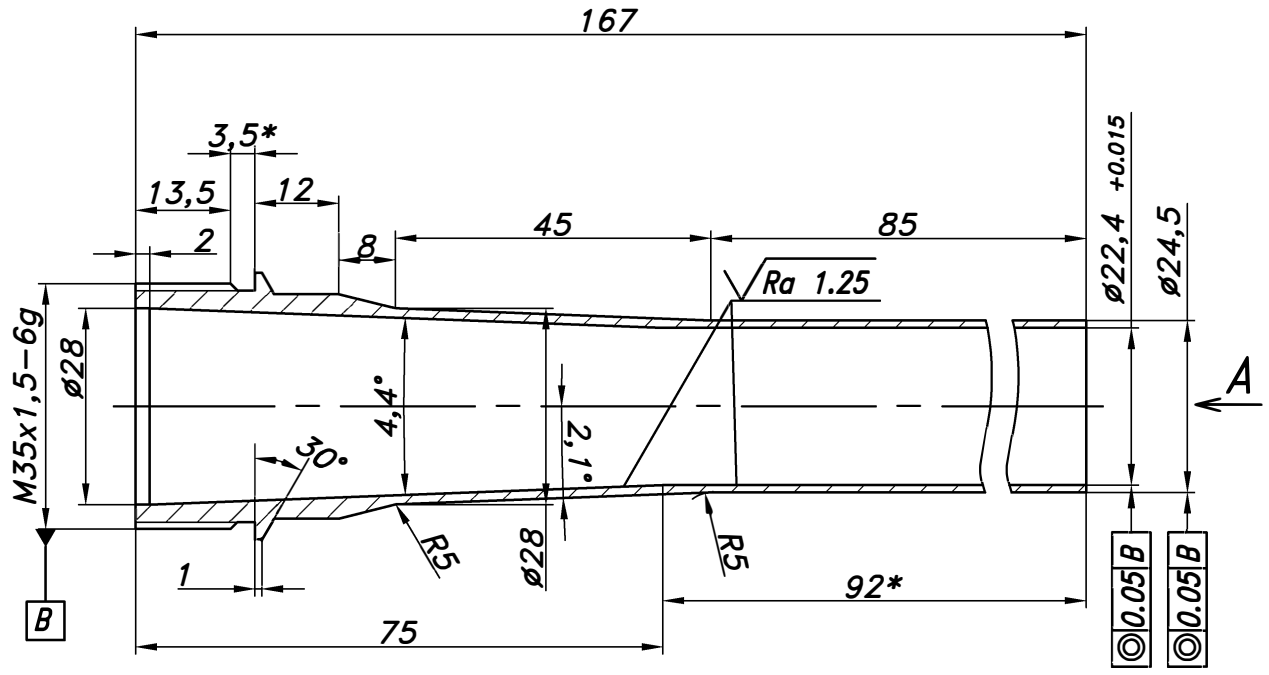


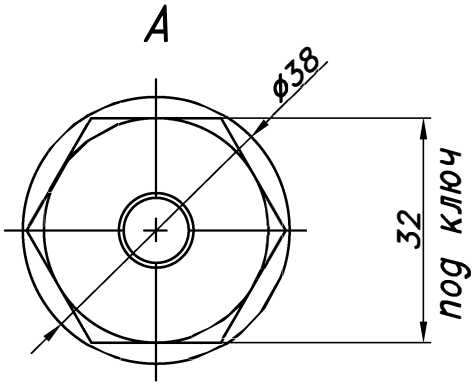


1. Неуказанные предельные отклонения размеров: H12, h12, ±IT12/2.
2. HRC 35 ... 40.
3. На внутренних поверхностях не допускаются следы сверления и инструмента.

| Изм. | Лист | N документа | Подпись | Дата |
|---|---|---|---|---|
| Разраб. | | Денисов | | 19.04.2017 |
| Пров. | | Потемин | | |
| Т. контр. | | | | |
| Нач. ТО | | | | |
| Н. контр. | | | | |
| Утв. | | Вельматкин | | |

Носик 167мм для гофротрубы d32

Ст. 40 Х

| Лит. | Масса | Масштаб |
|---|---|---|
| | | 1:2 |
| Лист | Листов 1 | |

Перв. примен.

Справ. N

Инв. N дубл.

Взам. инв. N

Подп. и дата 19.04.17

Инв. N подл.

Формат А4