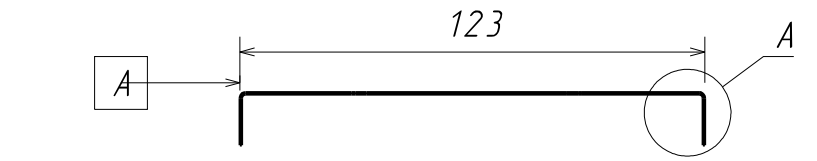

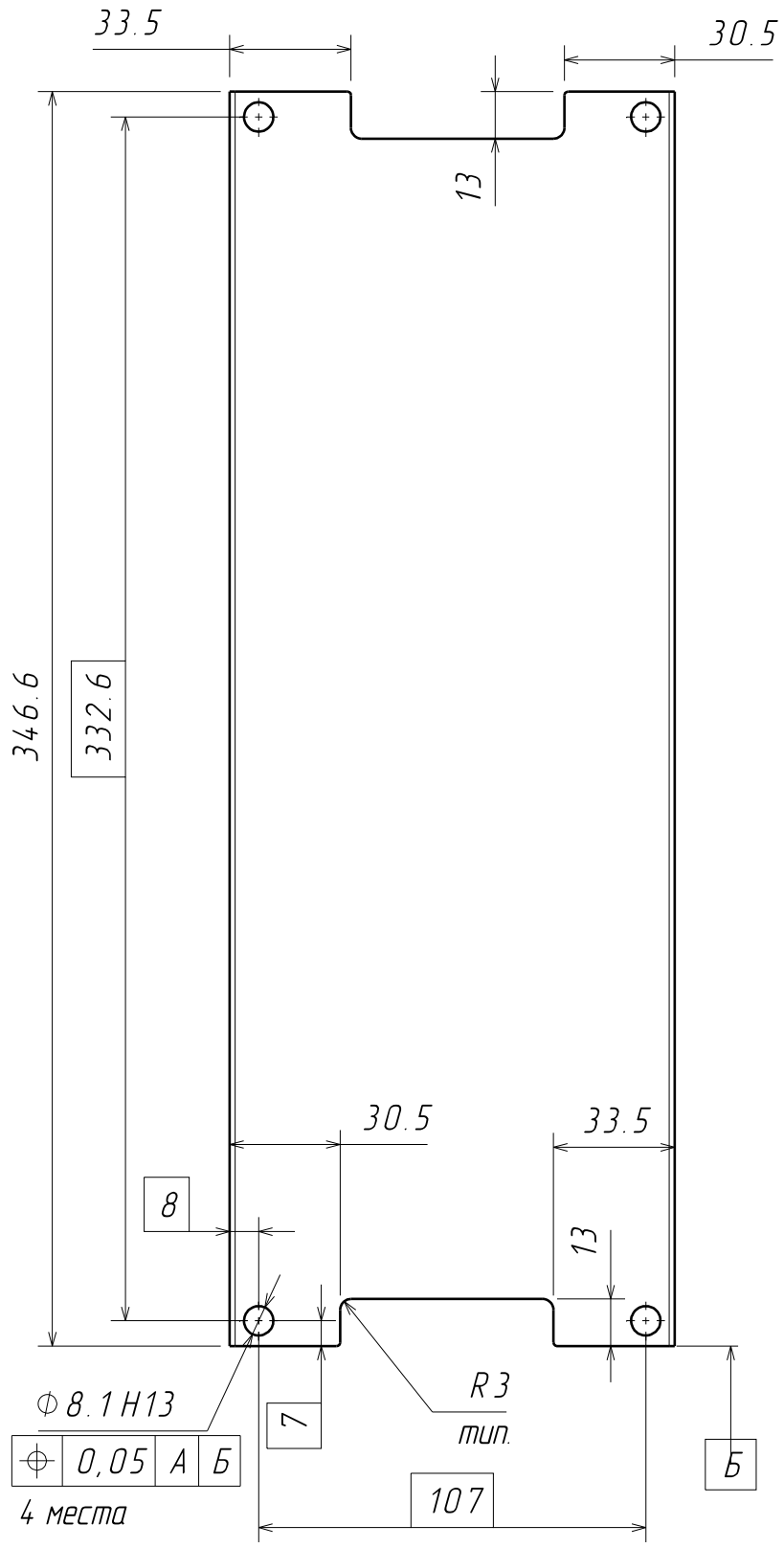

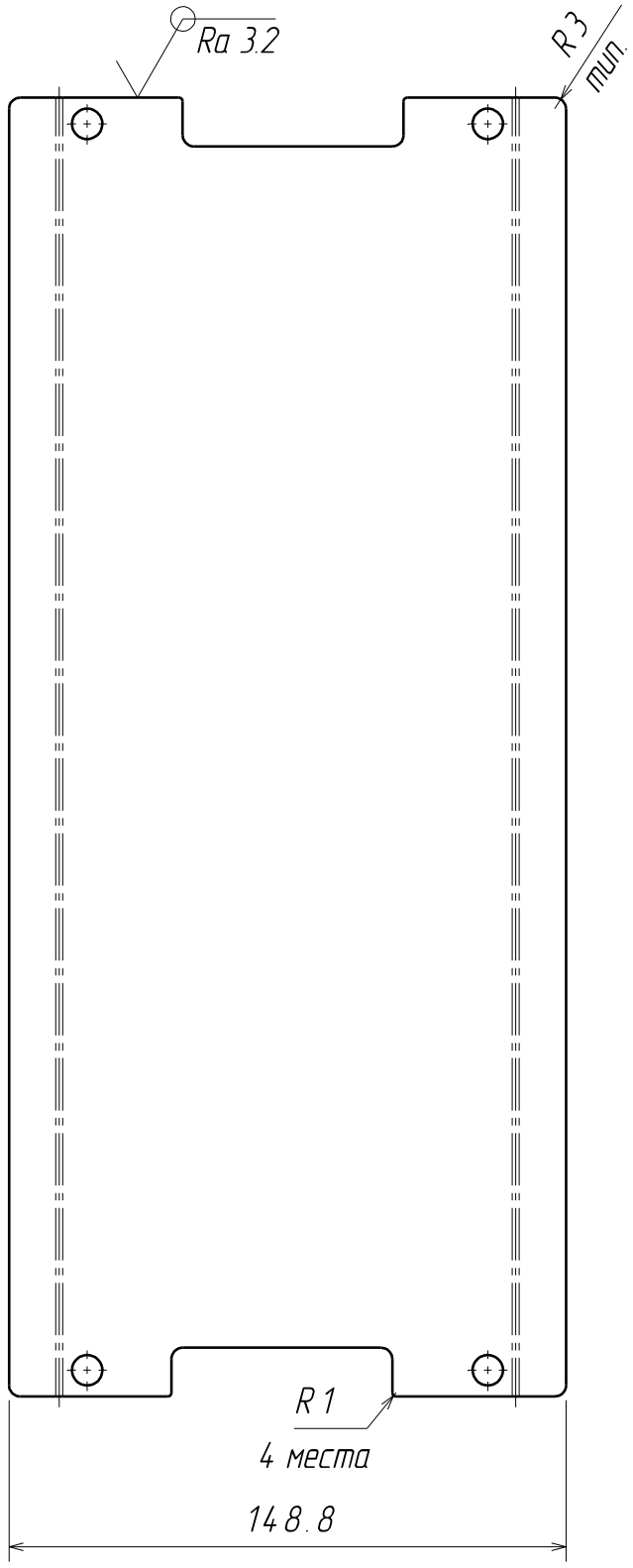

A(2:1)

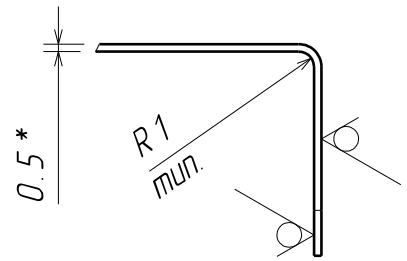

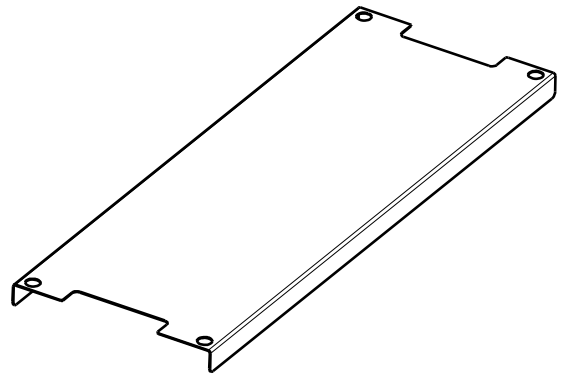

Изм	Лист	№ докум.	Подп.	Дата
Разраб.		Th-dd		09.01.22
Проверил				
Т. контр.				
Нач. отд.				
Н. контр.				
Утв.				

....

Корпус

Лит.	Масса	Масштаб
	0,051	1:2
Лист	Листов 1	

Лист Д16.ТН1х150х350
ГОСТ 21631-76

...

Перв. примен. | Справ. № | Подп. и дата | Инв. № дубл. | Взам. инв. № | Подп. и дата | Инв. № подл.

Копировал | Формат А3 ISO