Актуальный чертёж

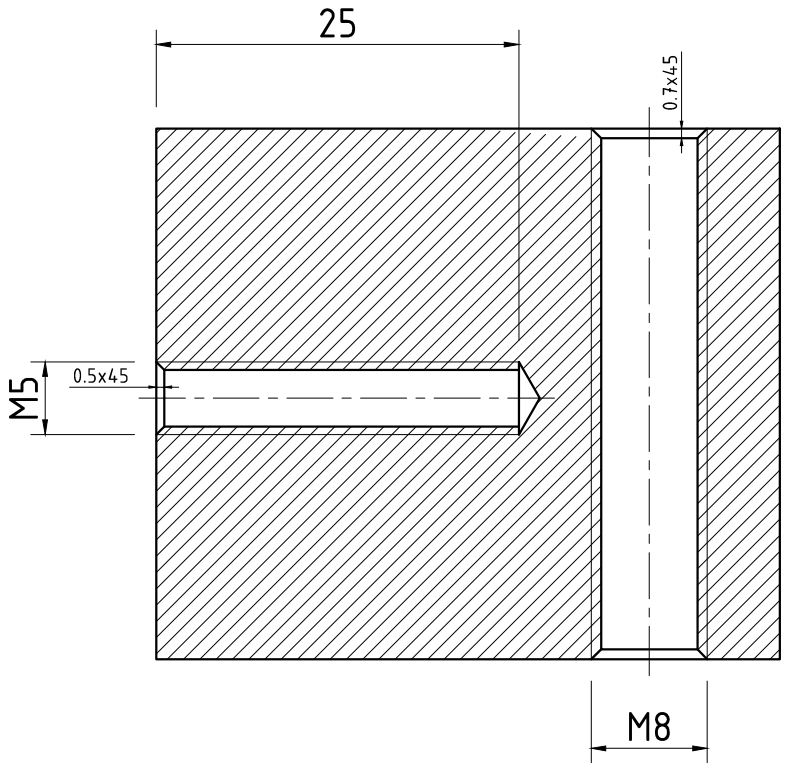

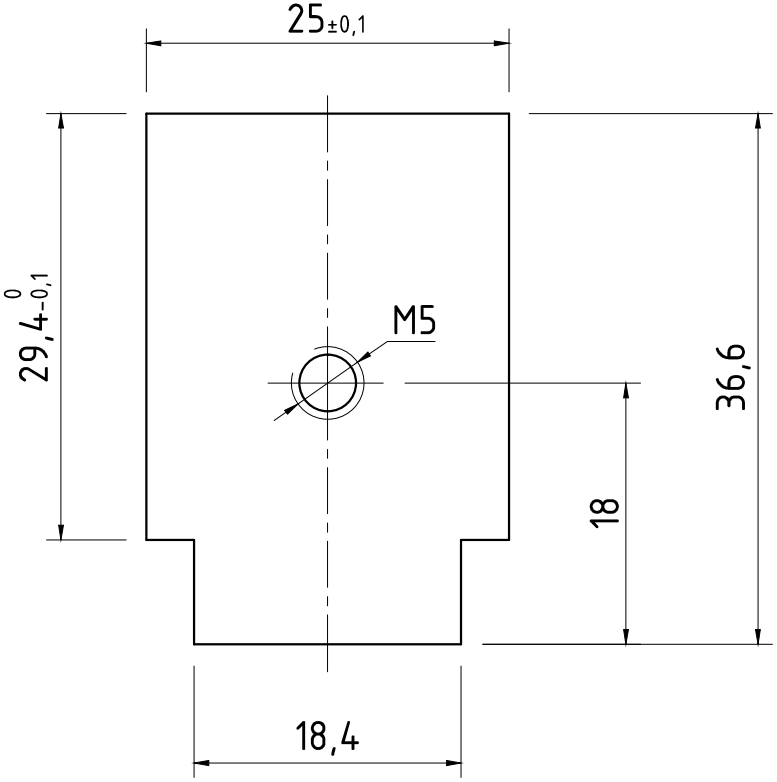

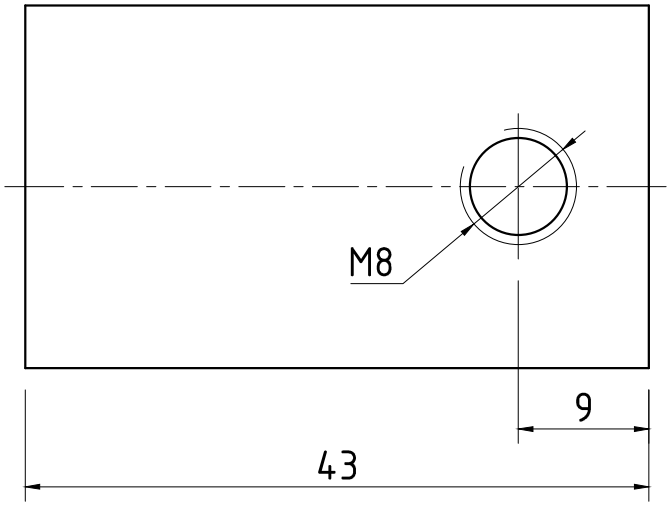

						Детали системы безрамного остекления JV-Zigzag	
						Башмак для фиксации петли	
Изм.	Кол.уч.	Лист	№ док.	Подпись	Дата		
Разраб.		Свирчук			27.11.21	Материал: капролон, Д16Т	Стадия: — / Лист: 1 / Листов: 1
Пров.							
ГИП							
Н.контр.						Дмитрий Свирчук sword@forec.ru, 8-926-803-43-85	Joy-Vision +7 (495) 004-40-34

Согласовано

Взам. инв. №

Подп. и дата

Инв. № подл.

Формат: А3