87.025-01-8

3,2 √(√)

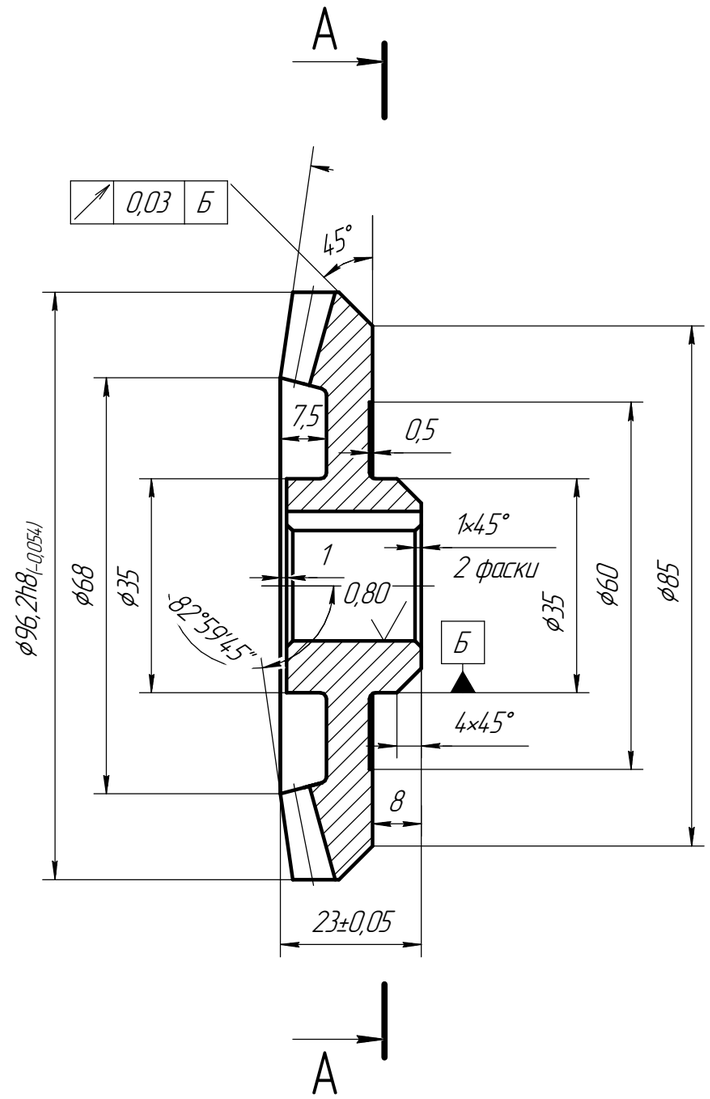

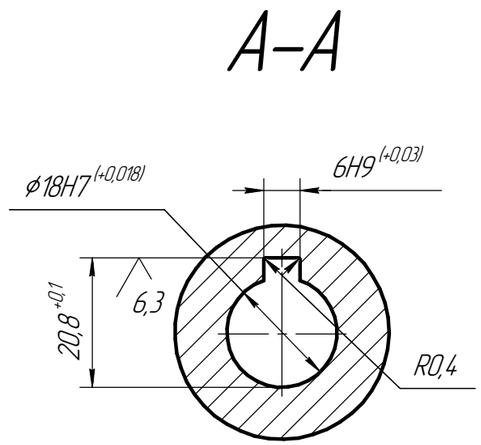

Средний нормальный модуль	m_n	1,5
Число зубьев	z	49
Тип зуба	–	Круговой
Осевая форма зуба по ГОСТ 19325-73	–	вторая
Средний угол наклона зуба	β	35°
Направление линии зуба	–	левое
Исходный контур	–	ГОСТ 16202-70
Коэффициент смещения	X_n	-0,489
Коэффициент изменения толщины зуба	X_T	-0,146
Угол делительного конуса	δ	80°43'38"
Номинальный диаметр зуборезной головки	d_a	100
Степень точности	–	7-C
Размеры зуба в измерительном сечении		2,366
Межосевой угол передачи	Σ	90°
Внешний окружной модуль	m_{te}	2,284
Внешнее конусное расстояние	R_e	56,7
Средний делительный диаметр	d	89,73
Угол конуса впадин	δ_f	77°09'30"
Внешняя высота зуба	h_e	4,526
Обозначение чертежа сопряженного колеса		87.025-01-7

~~1. Зубья калить ТВЧ h 1,0...1,5. HRC 45...52.~~

2. Неуказанные предельные отклонения размеров: H14, h14, $\pm\frac{IT14}{2}$.

Основание: черт. 516-00-02

Изм.	Лист	№ докум.	Подп.	Дата
Разраб.		Коновалов		
Пров.				
Т.контр.				
		Гордеев А.И.		
Н.контр.		Лещев А.В.		
Утв.				

87.025-01-8

Цех №2. Тележки передаточные Ti; TE; TS. Редуктор выравнивателя.

Колесо зубчатое

Лит.	Масса	Масштаб
	0,7	1:1
Лист	Листов 1	

Сталь 12ХН3А ГОСТ4543-71

Перв. примен. | Справ. № | Подп. и дата | Инв. № дубл. | Взам. инв. № | Подп. и дата | Инв. № подл.

Копировал

Формат А3