СГП24-02.00.004

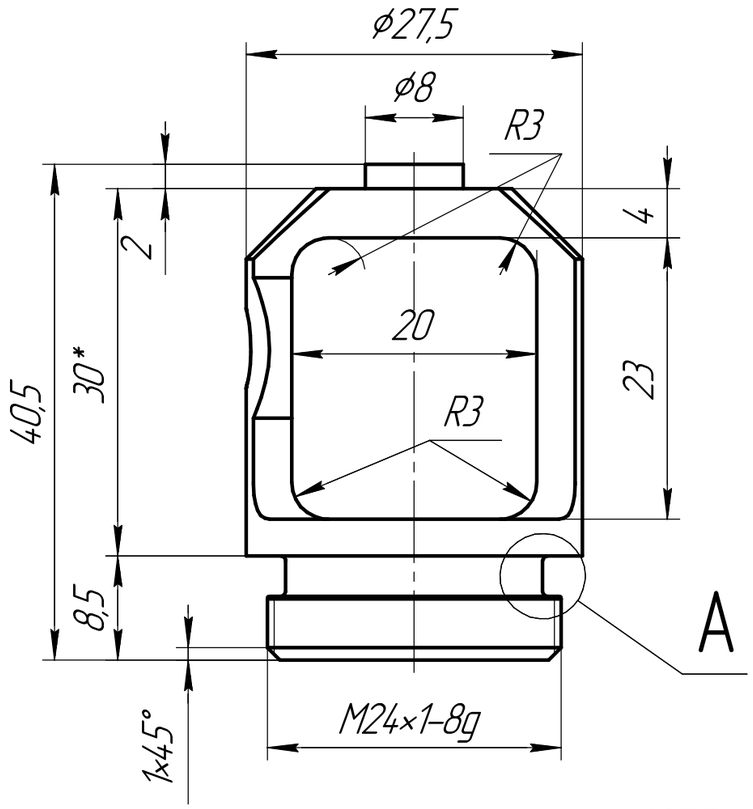

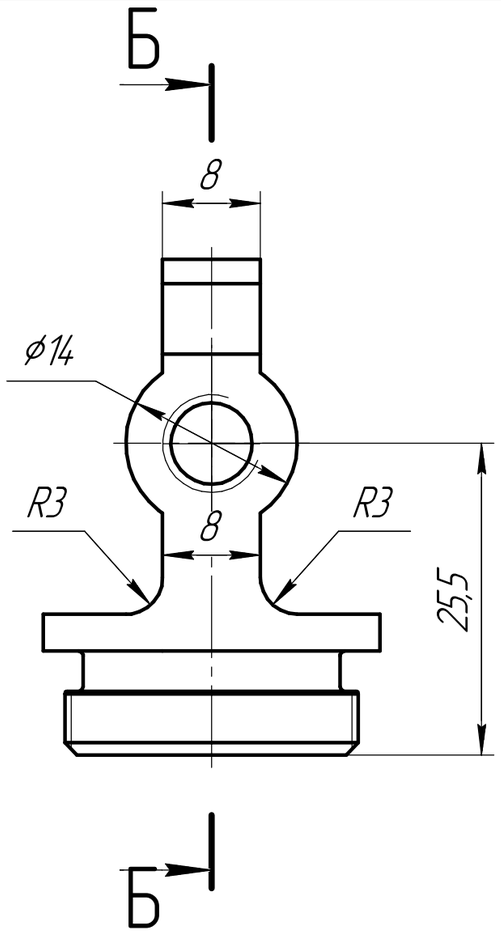

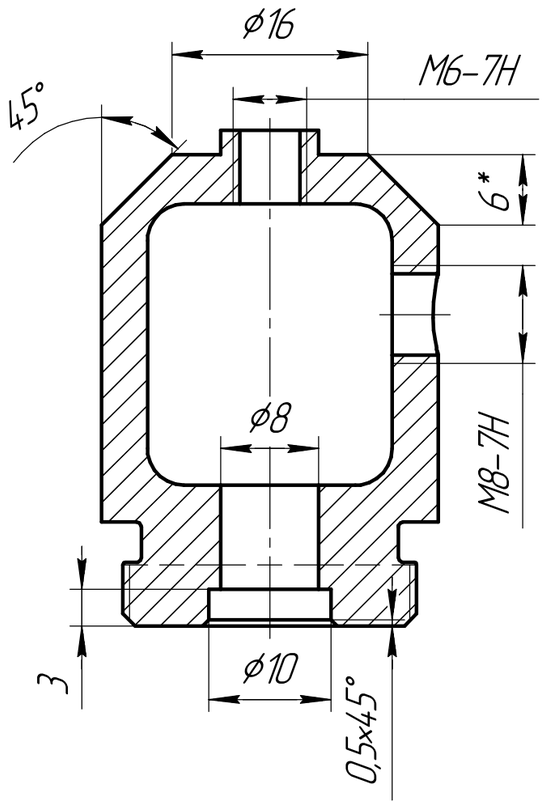

Ra 6,3 (√)

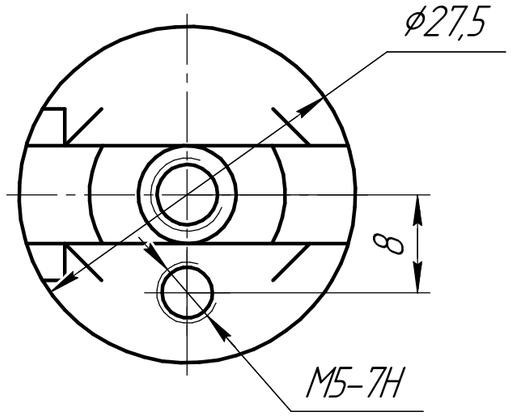

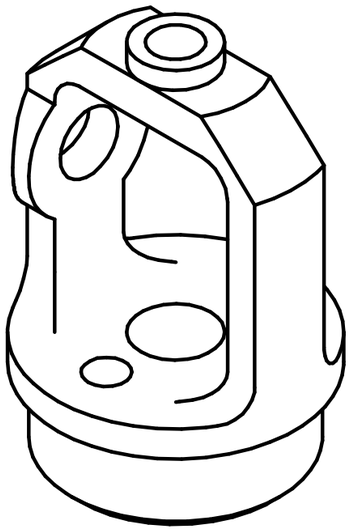

1 *Размеры для справок

2 Неуказанные предельные отклонения по H12, h12, $\pm\frac{IT12}{2}$.

3 Острые кромки притупить R=0,3 мм.

4 Покрытие-никелевое по ГОСТ 9.301-84

A(4:1)

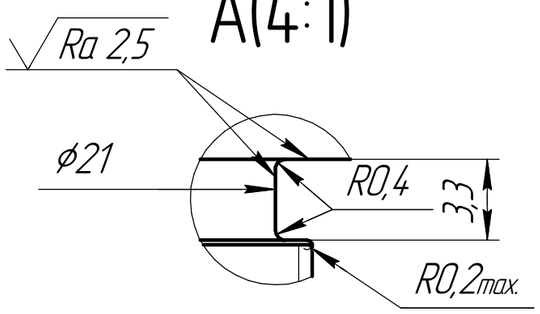

Изм.	Лист	№ докум.	Подп.	Дата	СГП24-02.00.004		
Разраб.					Корпус колбы	Лит.	Масса: 0,05 / Масштаб: 2:1
Пров.						Лист	Листов 1
Т.контр.							
Н.контр.					ЛС59-1 ГОСТ 15527-2004	ООО "ТД "ЕвроМикс" г.Красноярск	
Утв.							

Перв. примен. | Справ. № | Подп. и дата | Инв. № дубл. | Взам. инв. № | Подп. и дата | Инв. № подл.

Копировал | Формат А3