КТИА.758425.005

Перв. примен. КТИА.686119.001

Справ. №

Подп. и дата

Инв. № дубл.

Взам. инв. №

Подп. и дата

Инв. № подл.

Ra 6,3 (√)

Рис. 1

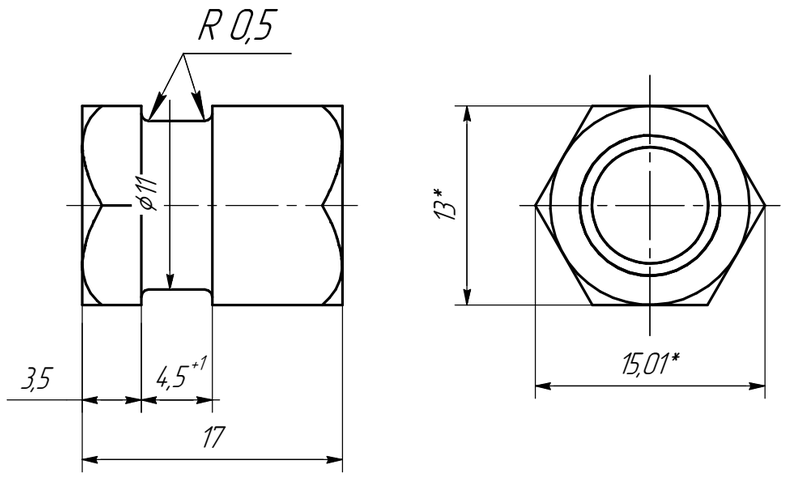

Рис. 2

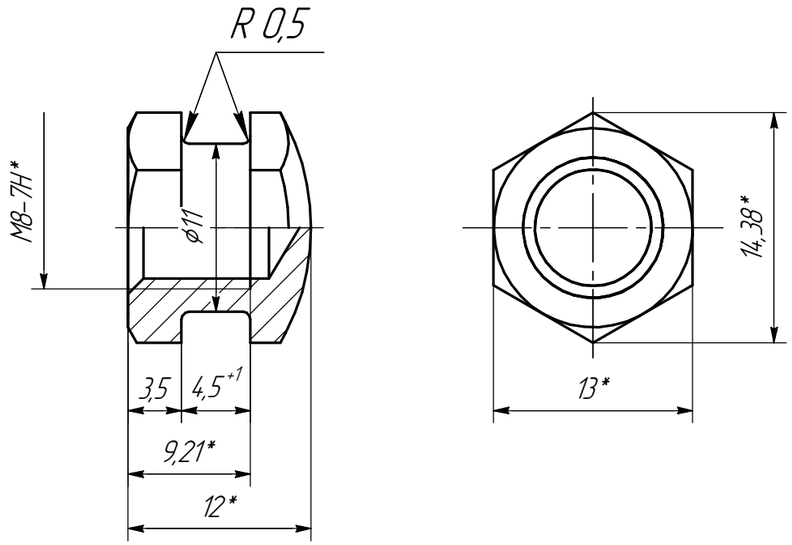

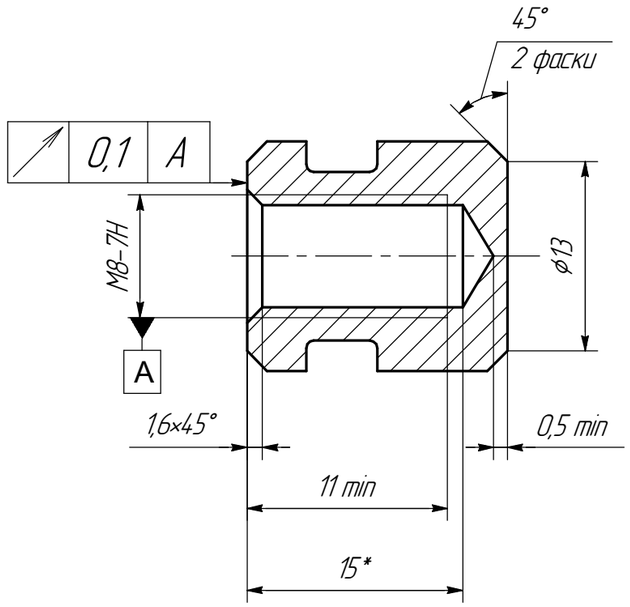

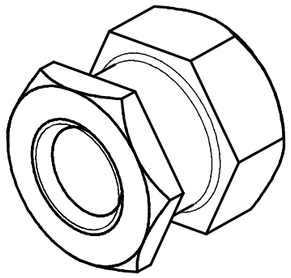

Таблица 1

Обозначение	Рис.	Материал	Покрытие	Климатическое исполнение	Масса, г
КТИА.758425.005	1	Шестигранник h11-13 ГОСТ 8560-78 / 20-В ГОСТ 1050-2013	Fe/Zn9	У3	13,8
-01		Шестигранник h11-13 ГОСТ 8560-78 / 12Х18Н10Т ГОСТ 5949-2018	–	Т3	
-02	2	Гайка шестигранная глухая низкая DIN 917-M8-8-Zn	Zn	У3	
-03		Гайка шестигранная глухая низкая DIN 917-M8-8-A2	–	Т3	

1 * Размеры для справок
2 Общие допуски по ГОСТ 30893.1: h14, ±IT14/2
3 Допускается замена материала на изделие-заготовку DIN 917 см. рис. 2 табл. 1.

Изм.	Лист	№ докум.	Подп.	Дата
Разраб.		Фурсов		
Пров.		Лошманов		
Т.контр.		Козлов		
Н.контр.		Филиппова		
Утв.		Иваненко		

КТИА.758425.005

Гайка закладная М8

Лит.	Масса	Масштаб
0_1	См. табл. 1	2,5:1

Лист | Листов 1

См. табл. 1

АО "НПО "Каскад"

Копировал | Формат А3