M029

Rz100 (√)

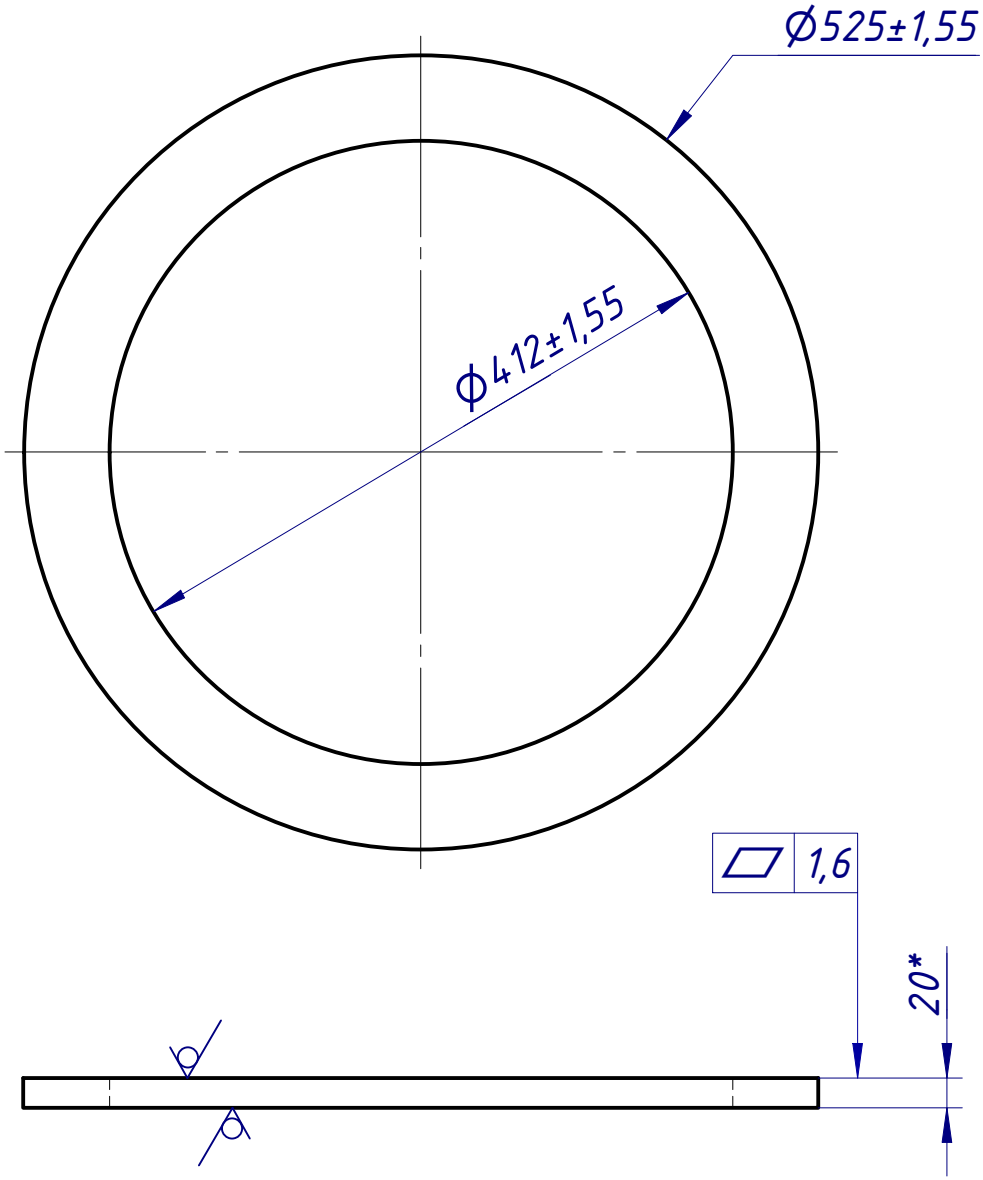

1. *Размеры справочные.
2. Материал заменитель: Сталь 304 AISI, Сталь 1.4301 DIN

Предельные отклонения для интервалов номинальных размеров, мм. (ГОСТ30893.1-2002) Класс точности средний (m)														
от 0,5 до 3,0	св. 3,0 до 6,0	св. 6,0 до 30	св. 30,0 до 120	св. 120 до 400	св. 400 до 1000	св. 1000 до 2000	св. 2000 до 4000	св. 4000 до 6000						
± 0,1	± 0,1	± 0,2	± 0,3	± 0,5	± 0,8	± 1,2	± 2,0	± 3,0						

Предельные отклонения для угловых размеров, мм. (ГОСТ30893.1-2002) Класс точности средний m						
до 10	св.10 до 50	св. 50 до 120	св. 120 до 400	св. 400		
± 1,0°	± 30'	± 20'	± 10'	± 5'		

CAD модель: Кольцо-ограничитель M029.ipt | Изменен: 02.10.2021

M029

Изм.	Лист	№ докум.	Подп.	Дата	Кольцо-ограничитель	Лит.	Масса	Масштаб
Разраб.		Ларин С.		27.09.2021			20,7	1:5
Пров.								
Т. контр.					ЗАГОТОВКА	Лист	Листов	1
Нач.отд.					Лист 20,0 ГОСТ 19903-74 / 08Х18Н10 ГОСТ 7350-77			
Н. контр.								
Утв.								

Копировал | Формат А4