1337.00.01.03

Ra 25 (√)

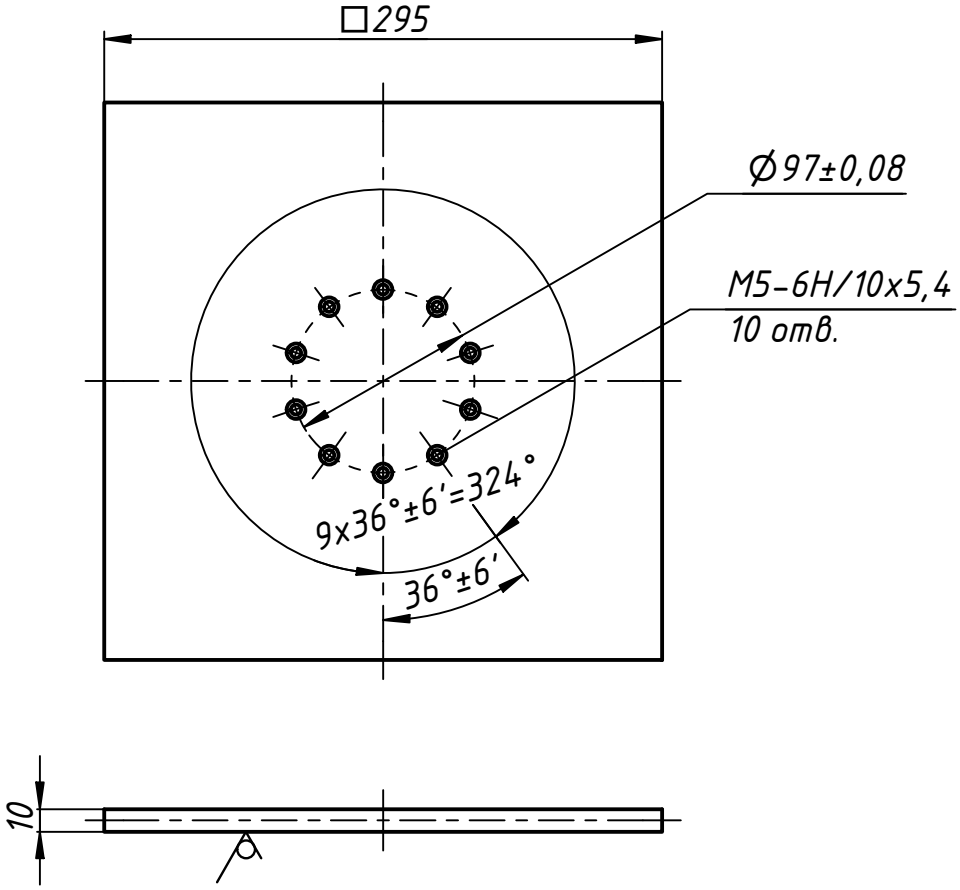

1. Неуказанне предельные отклониения по ГОСТ30893.1-2002 H12, h12,±IT12/2

Изм.	Лист	№ докум.	Подп.	Дата	1337.00.01.03		
Разраб.					Пластина подшипника	Лит.	Масса: 1,0	Масштаб: 1:4
Пров.						Лист	Листов 1
Т. контр.							
Нач.отд.					СтЗсп ГОСТ 380-2005		
Н. контр.							
Утв.							

Перв. примен.

Справ. №

Подп. и дата

Инв. № дубл.

Взам. инв. №

Подп. и дата

Инв. № подл.

Копировал

Формат А4