ЖШ9.120.122

Rz40 (√)

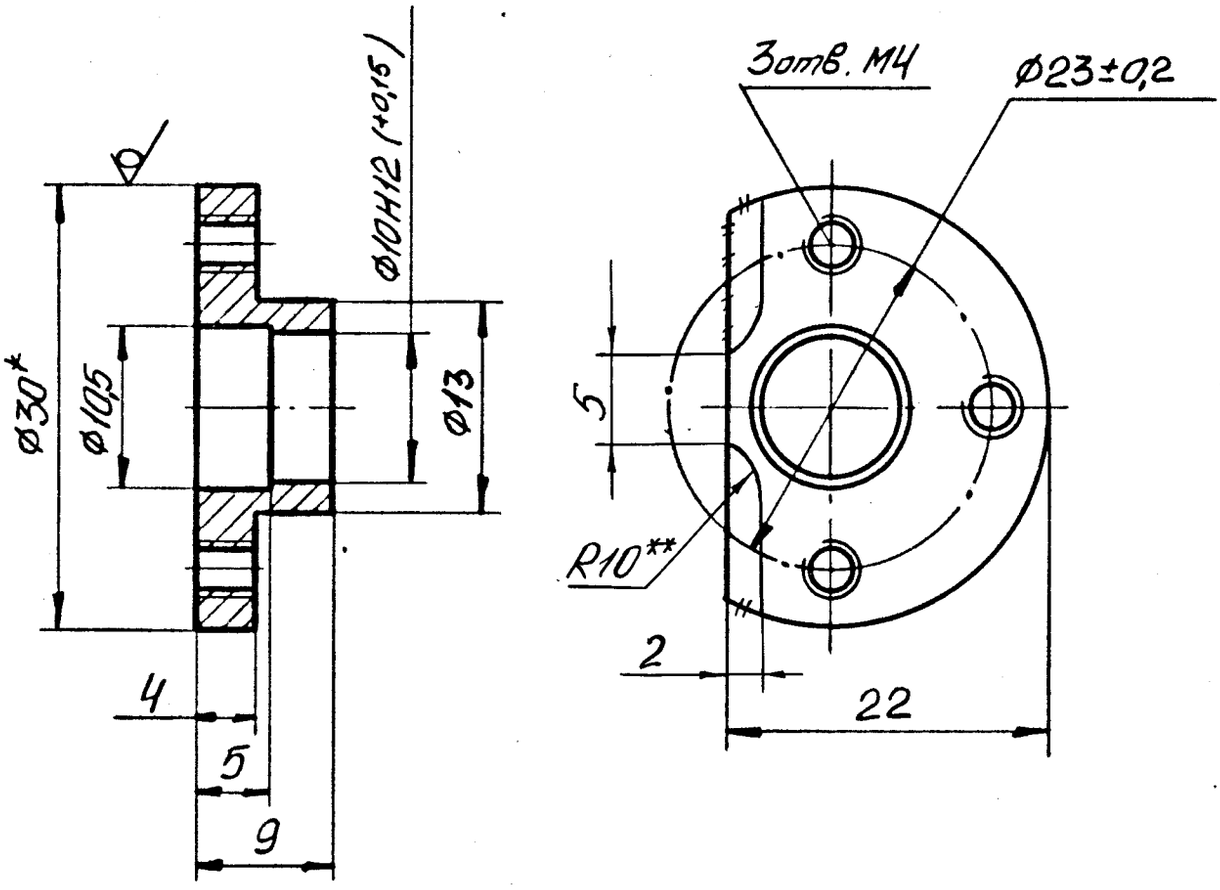

1.* Размер для справок.
2. Остальные ТТ по ОСТ4Г0.070.014.
3.** Размер обеспечить инструментом.

ЕСКД

Изм.	Лист	№ докум.	Подп.	Дата
2		Жш 232091		6.6.91
1		Жш. 218100		13.12.88
Разраб.		Полищук		17.08.87
Пров.		Животягин		21.08.87
Т. контр.		Романов		21.09.87
Вед. констр.		Животягин		21.08.87
Н. контр.		Потураева		15.09.87
Утв.		Животягин		21.08.87

ЖШ9.120.122

Втулка

Лит.	Масса	Масштаб
01	0,014	2:1

Лист | Листов 1

Круг В30 ГОСТ 2590-71
12Х18Н10Т-1/8 ГОСТ 5949-75

Перв. примен. ЖШ2.328.691

Справ. №

Подп. и дата

Инв. № дубл.

Взам. инв. №

Подп. и дата

Инв. № подл. 392992

61093

Копировал

Формат А4

Зак. 609