P275.1110456

Ra6,3 (√)

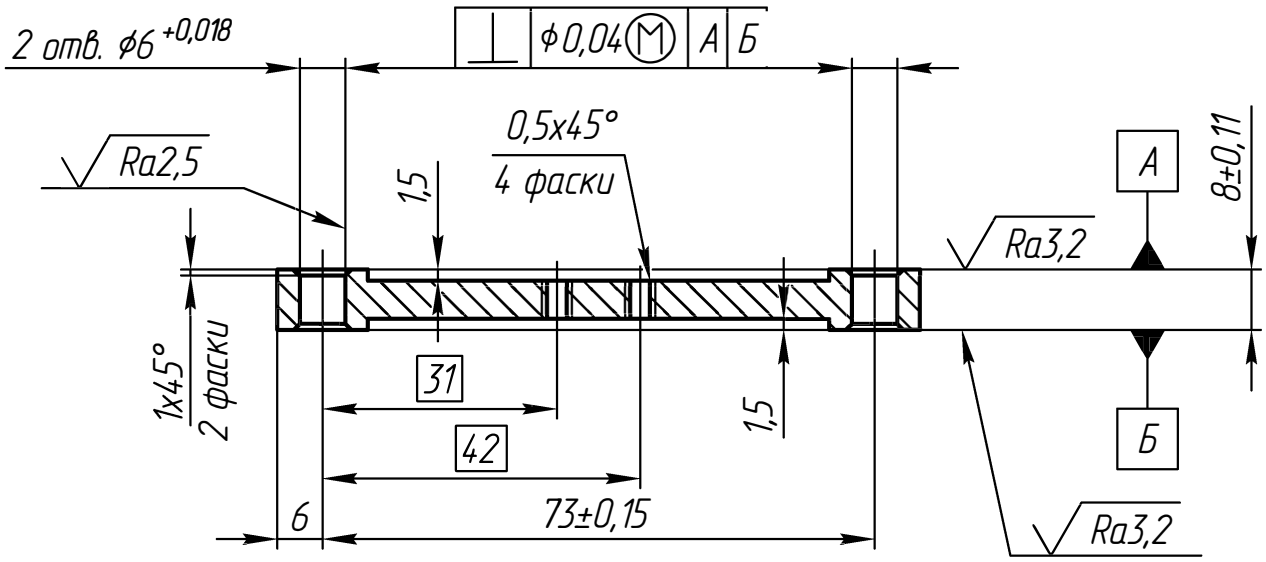

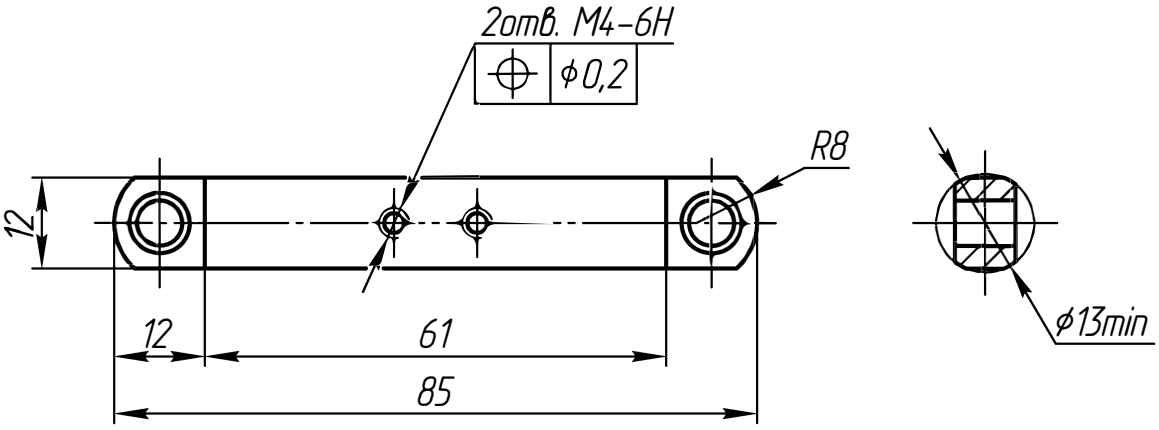

1. 40...46 HRC.
2. Общие допуски по ГОСТ 30893.2-mK.
3. Покрытие: Хим.Окс.прм.

Изм	Лист	№ докум.	Подп.	Дата
Разраб.		Антошин		
Пров.		Овчинников		
Т.контр.				
Нач.отд.		Хрящёв		
Н.контр.				
Утв.				

P275.1110456

Тяга рейки

Лит.	Масса	Масштаб
		1:1
Лист	Листов 1	

Сталь 40Х ГОСТ 4543-71

Подп. и дата | Инв. № дубл. | Взам. инв. № | Подп. и дата | Инв. № подл.

Копировал | Формат А4