46-1829

3,2 √(√)

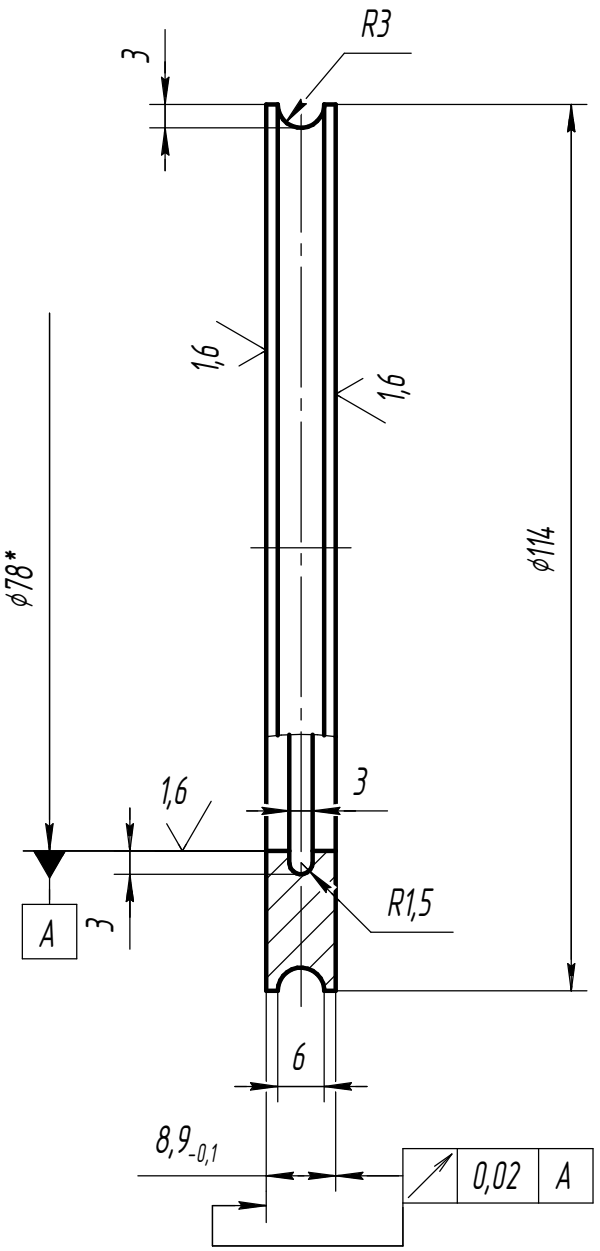

1. H14, h14, ± $\frac{IT14}{2}$.
2. Острые кромки притупить R0,3 мм.
3. В комплекте 4 шт.
4. *Размер по штоку с зазором 0,02 мм

Изм.	Лист	№ докум.	Подп.	Дата
Разраб.		Беклемишев		07.04.2008
Пров.				
Т.контр.				
ПБС		Новиков		
Н.контр.				
Утв.		Кондюрин		

46-1829 (Компрессор В-101, В-102, В-103. Корп.331)

Форсальник

Лит.	Масса	Масштаб
		1:1
Лист	Листов 1	

Коксофторопласт Ф-4К20

ЗАО "Сибур-Химпром"

Перв. примен. | Справ. № | Подп. и дата | Инв. № дубл. | Взам. инв. № | Подп. и дата | Инв. № подл.