46-1828

3,2

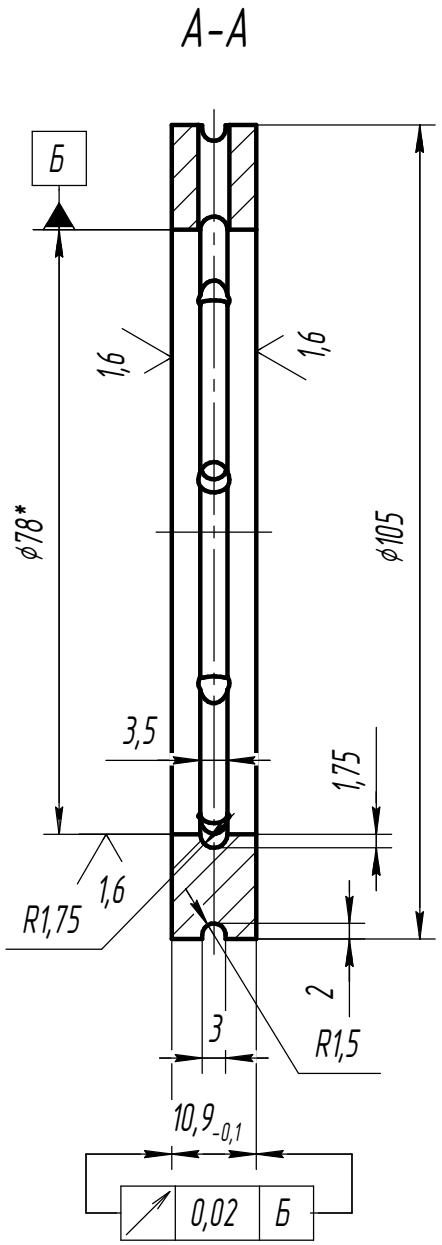

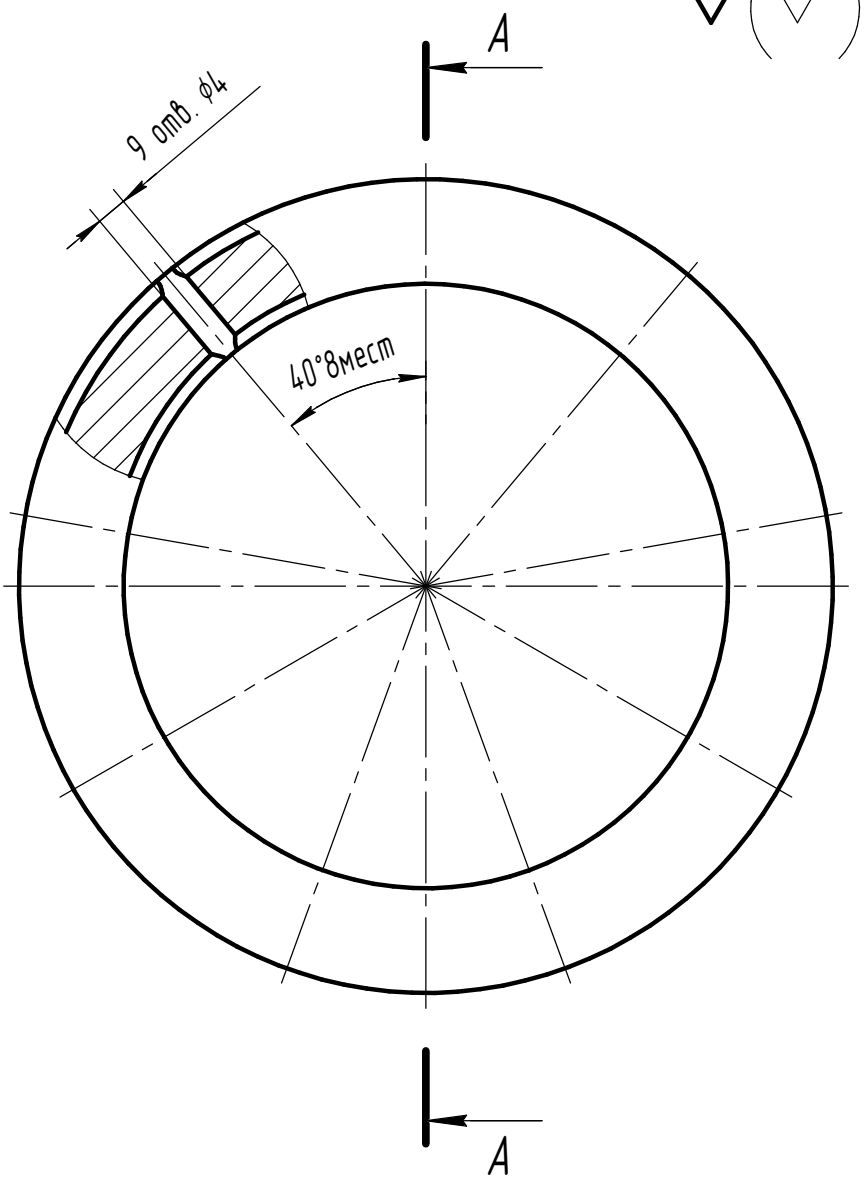

1. H14, h14, $\pm \frac{IT14}{2}$.
2. Острые кромки притупить R0,3 мм.
3. В комплекте 2 шт.
4. *Размер по штоку с зазором 0,02 мм

Изм.	Лист	№ докум.	Подп.	Дата
Разраб.		Беклемишев		
Пров.				
Т.контр.				
ПБС		Новиков		
Н.контр.				
Утв.		Кондюрин		

46-1828 (Компрессор В-101, В-102, В-103. Корп.331)

Кольцо маслосъемное

Лит.	Масса	Масштаб
	0,08	1:1
Лист	Листов 1	

Коксофторопласт Ф-4К20

ЗАО "Сибур-Химпром"

Перв. примен. | Справ. № | Подп. и дата | Инв. № дубл. | Взам. инв. № | Подп. и дата | Инв. № подл.