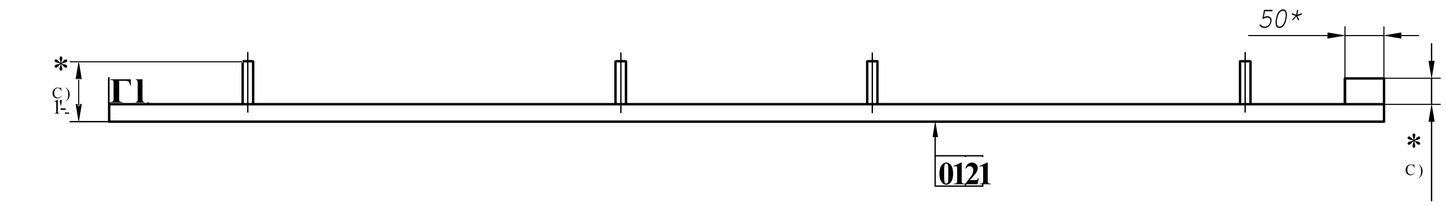

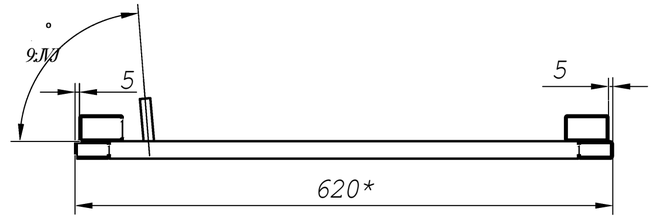

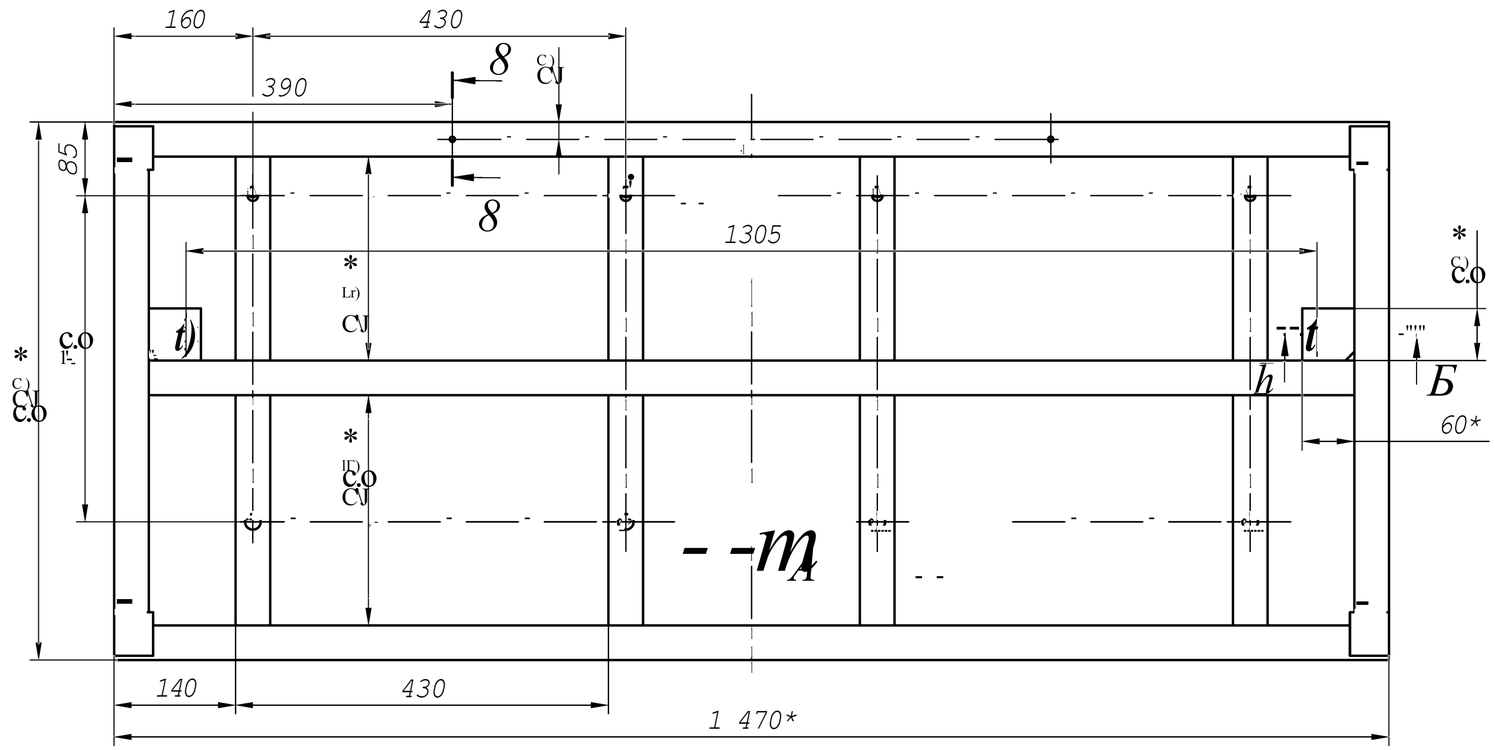

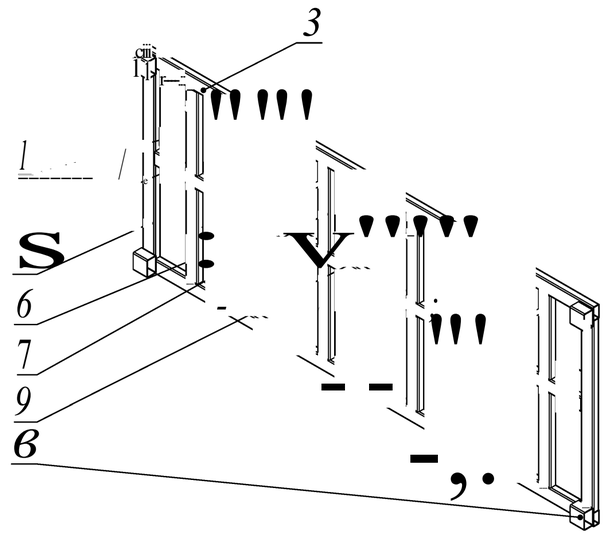

А-А(1:1)

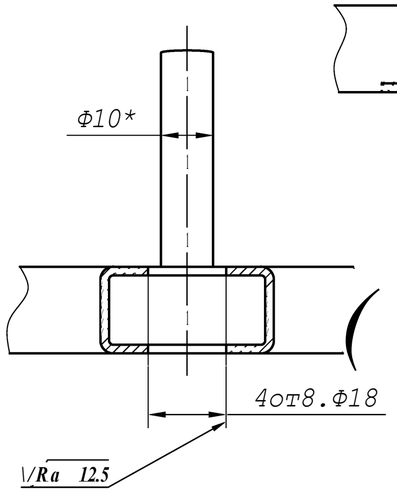

Б-5(1:1)

детоль поз.В не показано

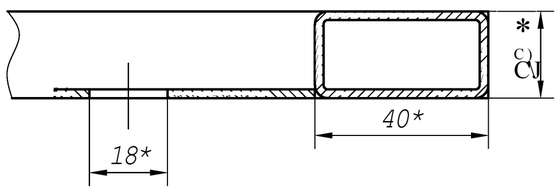

8-8(1:1)

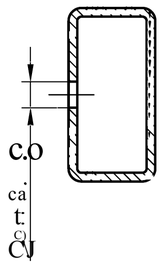

1 Сборные шбы выполнить по ГОСТ 14771-76 и ГОСТ23518-79.

2 Контроль качества сборных шбов производить внешним осмотром - 100%

3 Не допускаются непробары, прожоги, подрезы, наружные трещины шва и околошовной зоны.

4 Общие допуски - ГОСТ308912 -cL.

5 *Размеры для справок.

6 Разность диагоналей не более 5мм.

Поз.	Кол.	Формат	Обозначение	Наименование	Кол.	Примечание
				Детали		
4		1	CF-1980-1200.04.01	Пластина	2	
				Прокат ГОСТ 8645-68		
Бч		3		40х20х1,5, Ст3 L= 1470	2	
Бч		4		L=1390	1	
Бч		5		L=540	2	
Бч		6		L=265	4	
Бч		7		L=235	4	
Бч		8		50х30х3, Ст3 L=50	4	
Бч		9		Круг 10 ГОСТ 2590-2006 / Ст3 ГОСТ 535-2005 L=50	4	

Изм.	Лист	№ докум.	Подп.	Дата
Разраб.				
Пров.				
Т.контр.				
Н.контр.				
Утв.				

CF-1980-1200.04 СБ

Рама

Лит.	Масса	Масштаб
	13	1:5

Лист | Листов

FREZCOM

Формат А1.