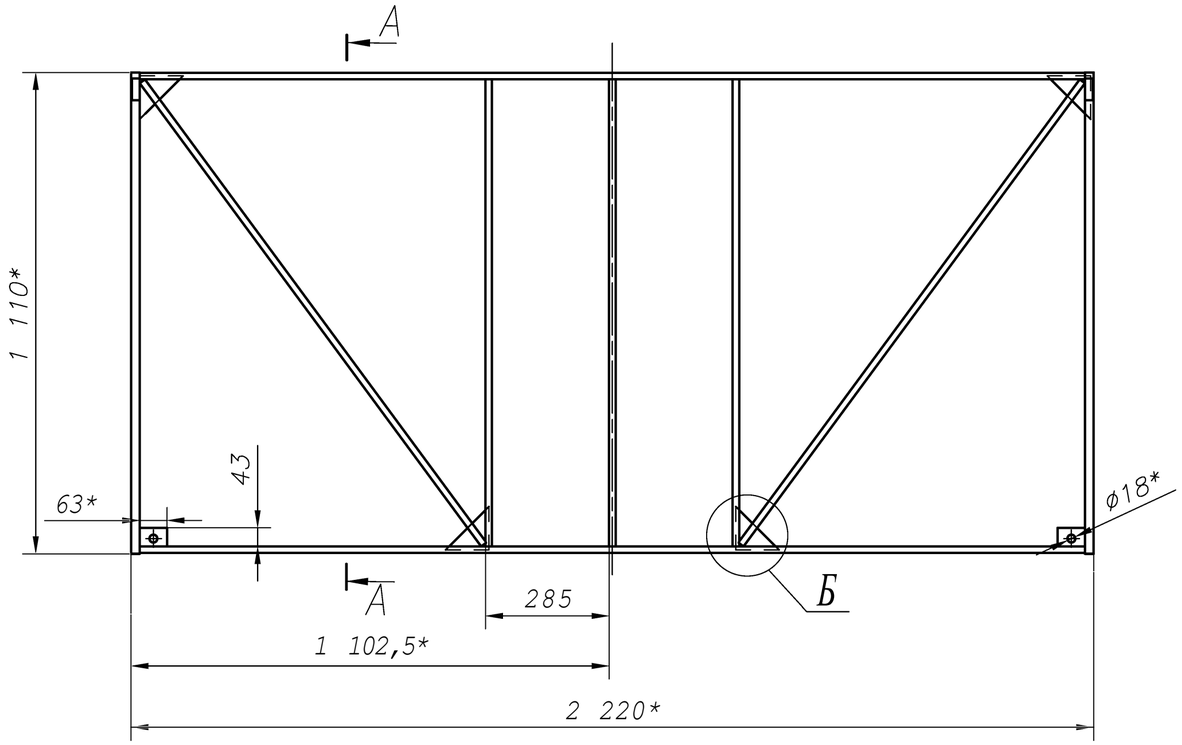

А-А(1:2)

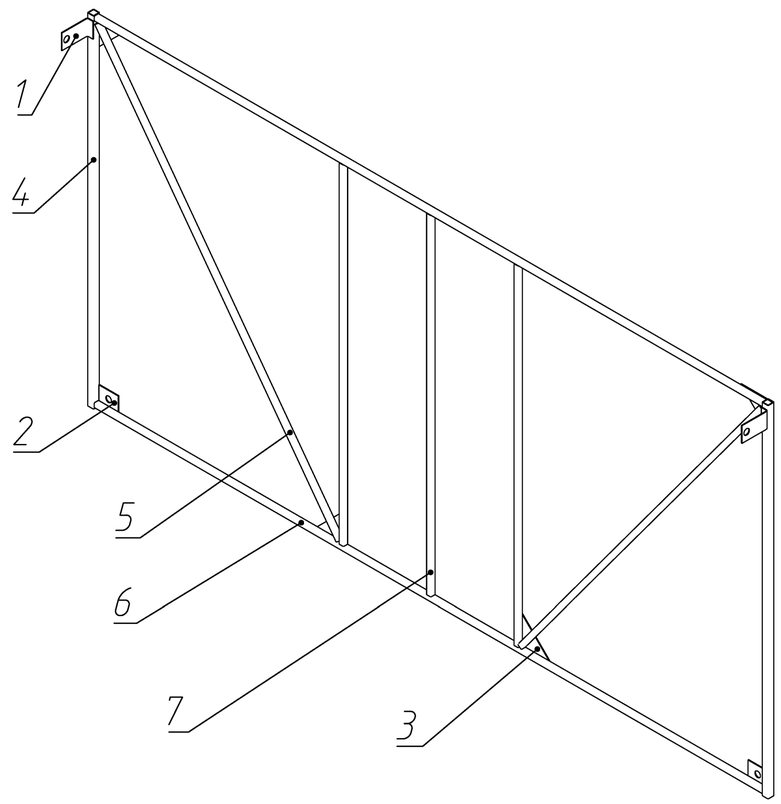

Б-Б(1:2)
2 место

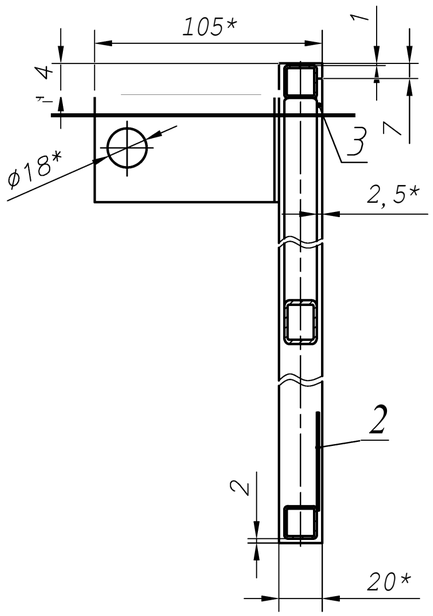

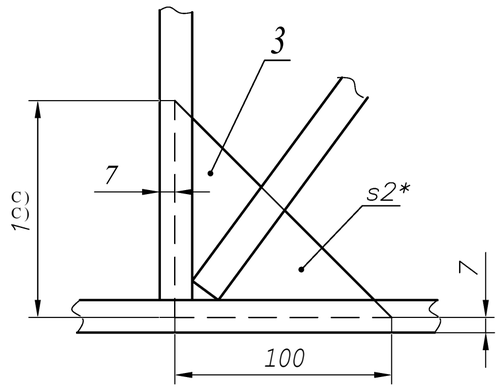

1 Сварные швы выполнить по ГОСТ 14771-76 и ГОСТ23518-79.
2 Контроль качества сварных швов производить внешним осмотром -100%
3 Не допускаются непровары, прожоги, подрезы, наружные трещины шва и околошовной зоны.
4 Общие допуски - ГОСТ308932 -cL.
5 *Размеры для справок.
6 Разность диагоналей не более 5мм.

Формат	Зона	Поз.	Обозначение	Наименование		Примечание
				Детали		
А4		1	СКD.11.00.00.10	Пластина	2	
А4		2	СКD.11.00.00.11	Пластина	2	
БЧ		3		Уголок	4	
				Просриль ГОСТ 8639-82		
Бч		4		20х20х1,5, Ст3 L= 111 О	2	
Бч		5		15х15х1,5, Ст3 L=1327	2	
Бч		6		L=2180	2	
Бч		7		L=1077	3	

Изм.	Лист	№ докум.	Подп.	Дата	CF-1980-1200.03 СБ			
Разраб.					Стенка боковая	Лит.	Масса	Масштаб
Пров.							1,3	1:10
Т.контр.						Лист	Листов 1	
Н.контр.					FREZCOM			
Утв.								

Подп. и дата | Инв. № дубл. | Взам. инв. № | Подп. и дата | Инв. № подл.

Формат А2