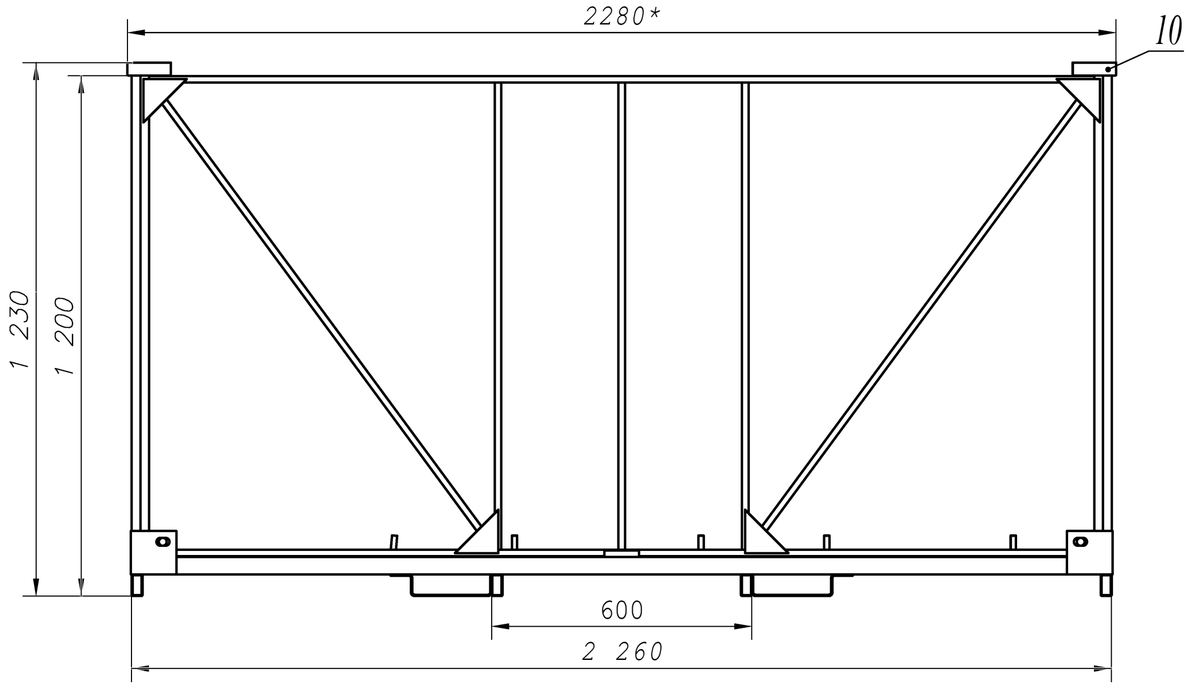

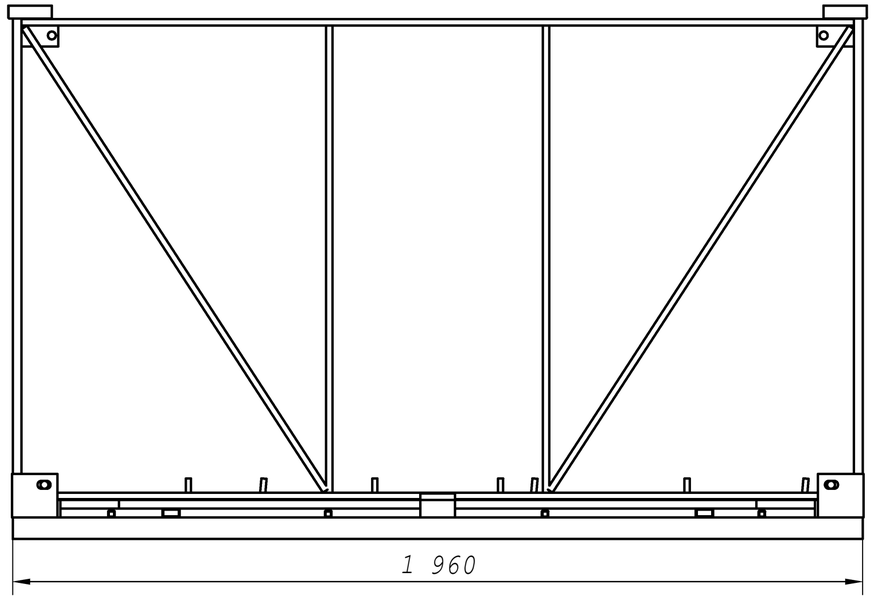

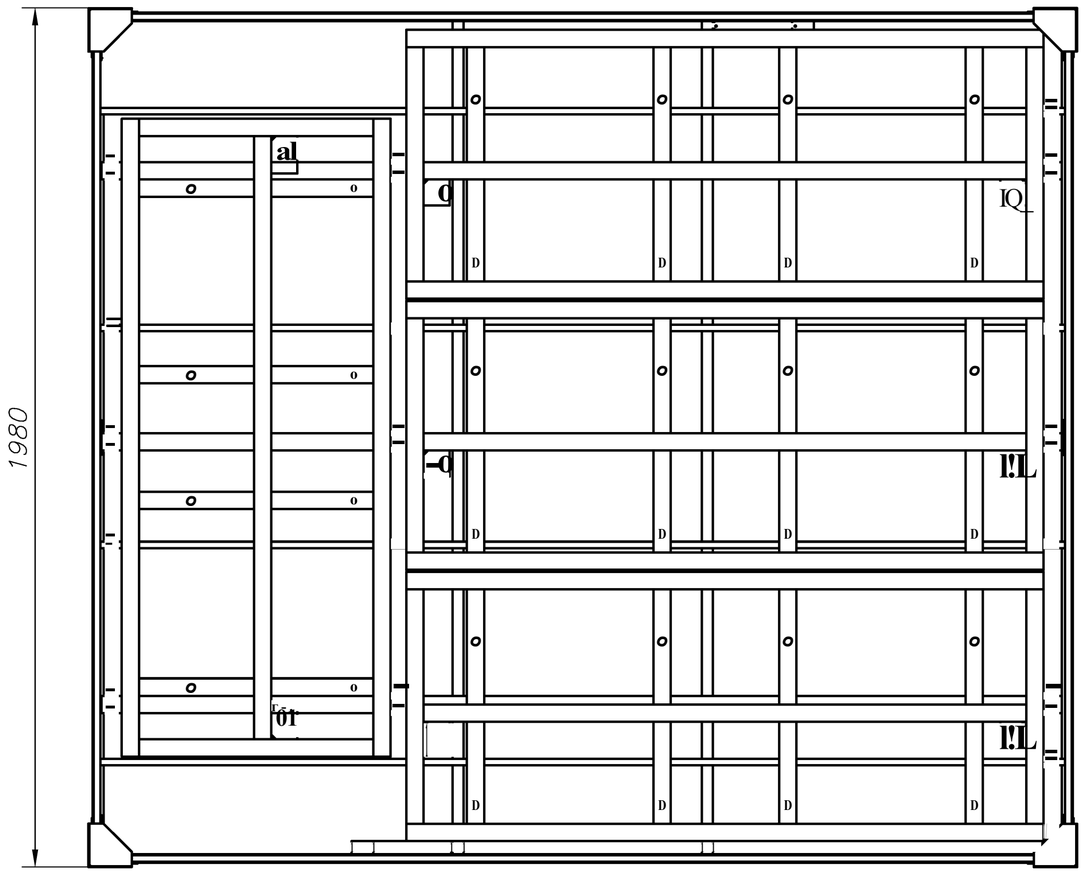

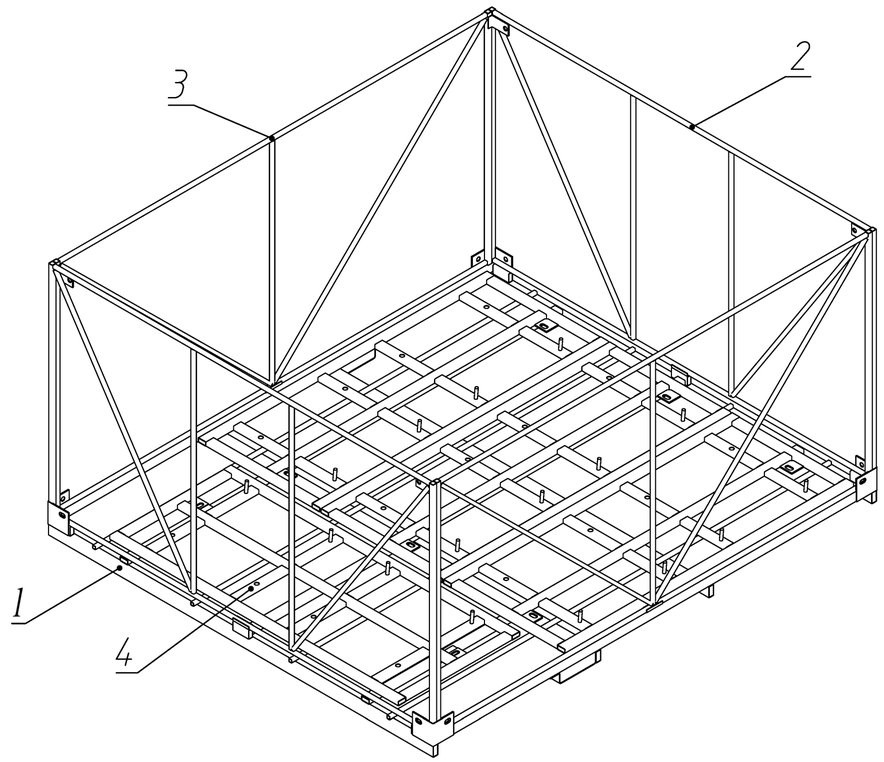

J Размеры gл!l спра8ок.
2 Маркиро8ать по нормам предпри!lтиJ1-изгото8ителJ1.

					CF-1980- 1200. BO		
Изм.	Лист	№ докум.	Подп.	Дата	Палет 2280x1980x1200 Тип CKD (Сиденье)	Лит.	Масса 126	Масштаб 1:10
Разраб.						Лист	Листов 1
Про8.							
Т.контр.							
Н.контр.						FREZCOM	
Ут8.							

Формат А2

Инв. N° подл. | Подп. | дата | Взам. инв. N° | Инв. N° дубл. | Подп. | дата