СФТР.1001.00.00.004

Ra6,3 (√)

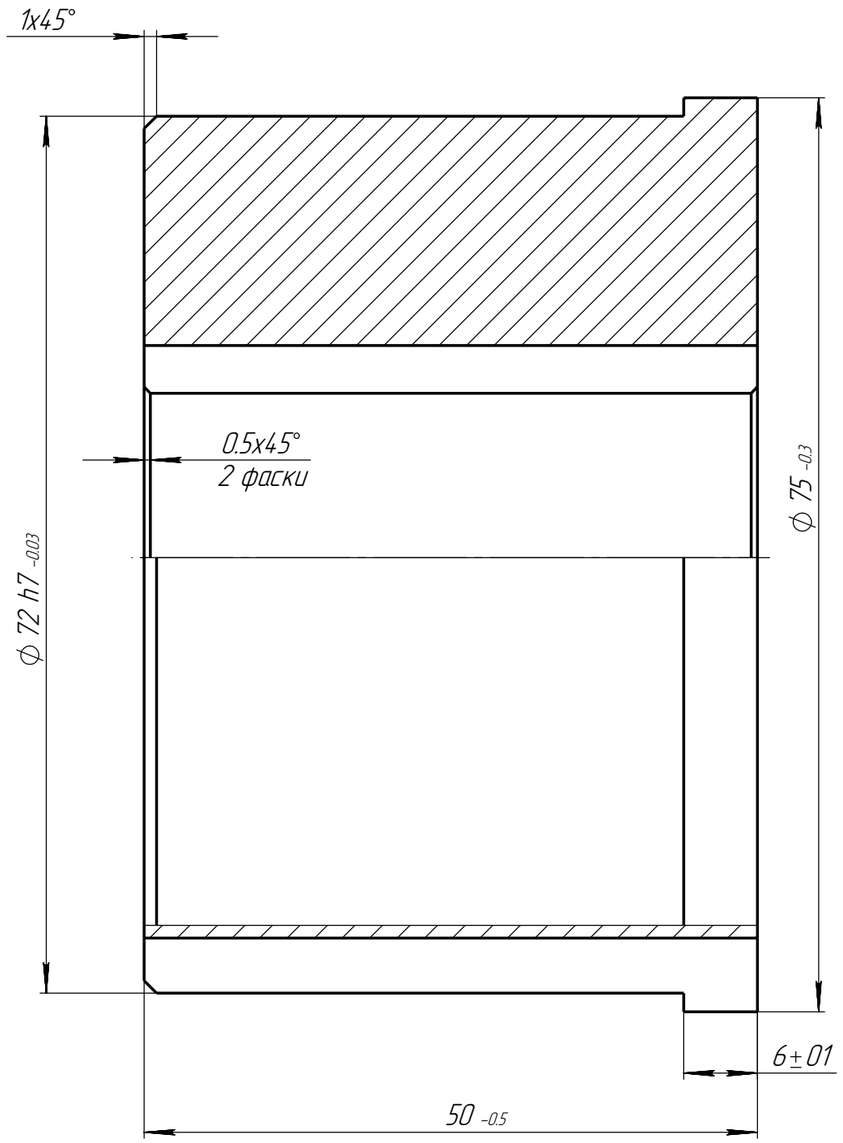

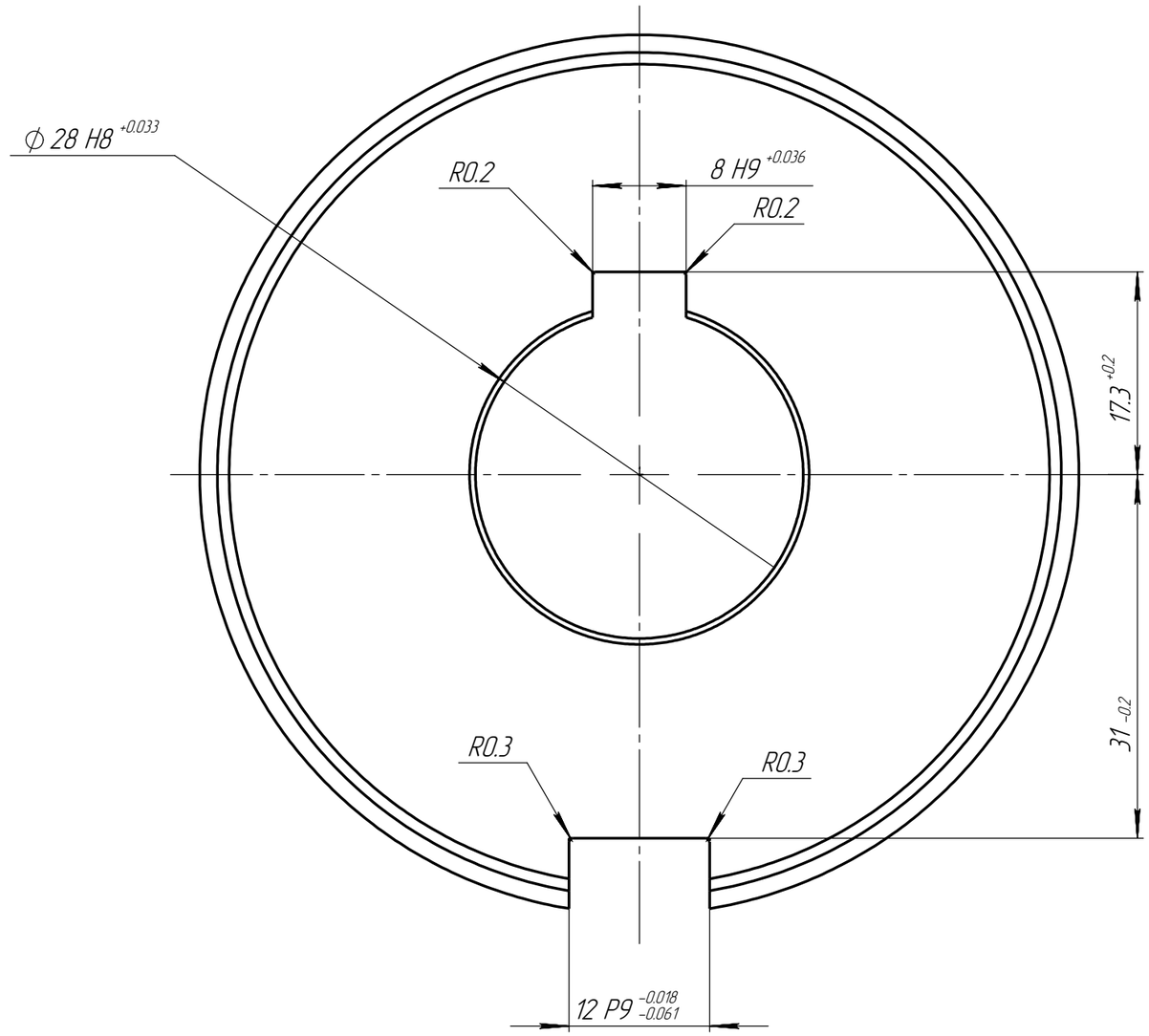

					СФТР.1001.00.00.004		
Изм.	Лист	№ докум.	Подп.	Дата	Втулка	Лит	Масса	Масштаб
Разраб.							1.33	2:1
Пров.						Лист	Листов 1
Т.контр.					Круг В1-II-НД ГОСТ 2590-2006 / Ст3сп2 ГОСТ 535-88	НТЦ Приводная техника	
Н.контр.							
Утв.							

Перв. примен. | Справ.№ | Подпись и дата | Инв.№ дубл. | Взам.инв.№ | Подп. и дата | Инв.№ подл.

Копировал | Формат А3