Модуль сопряжения вывода дискретного сигнала

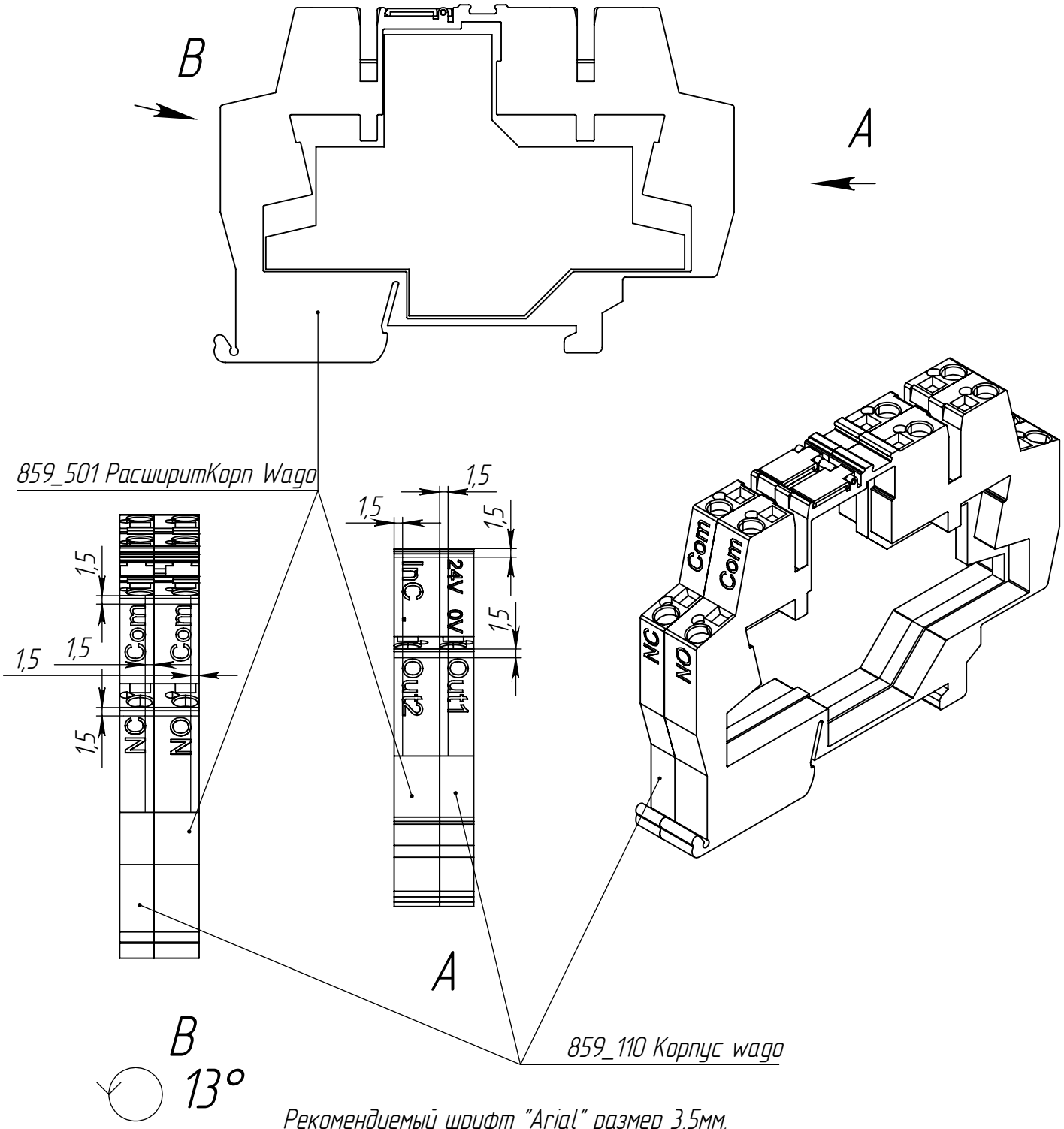

Рекомендуемый шрифт "Arial" размер 3,5мм.
При невозможности размещения маркировки на грани, шрифт уменьшается