Перв. примен.

Справ. №

Подп. и дата

Инв. № дубл.

Взам. инв. №

Подп. и дата

Инв. № подл.

Ra 12,5 (√)

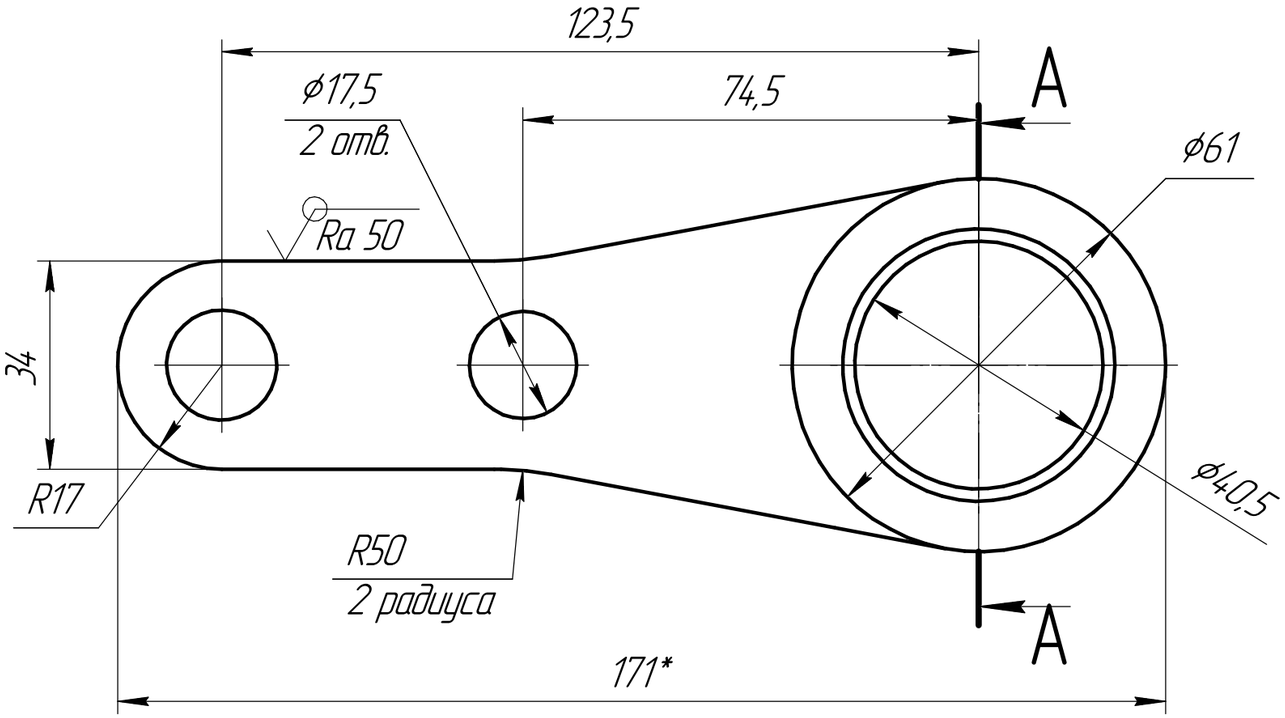

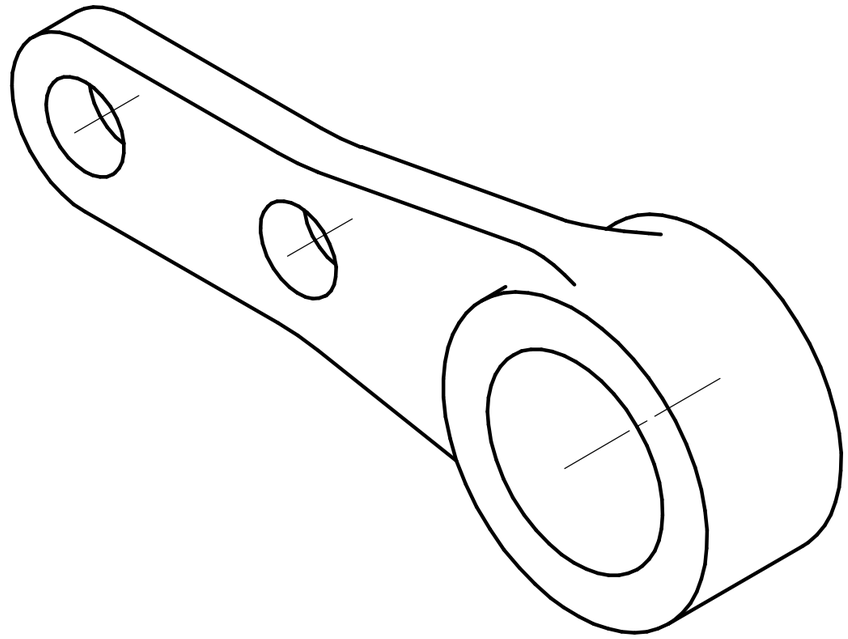

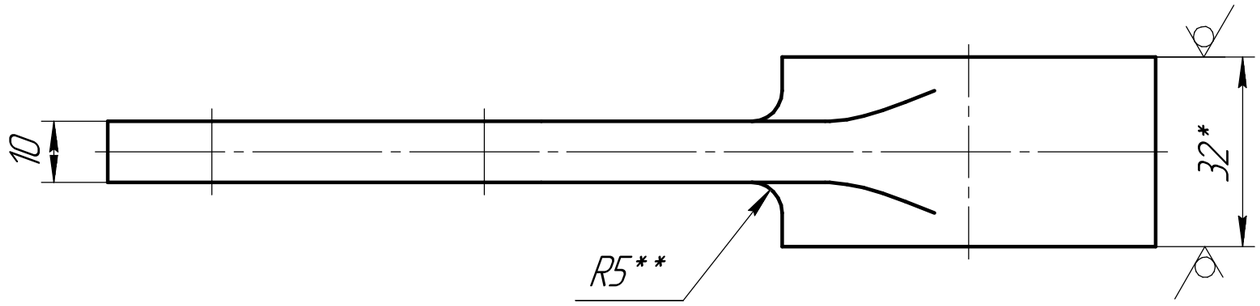

A–A

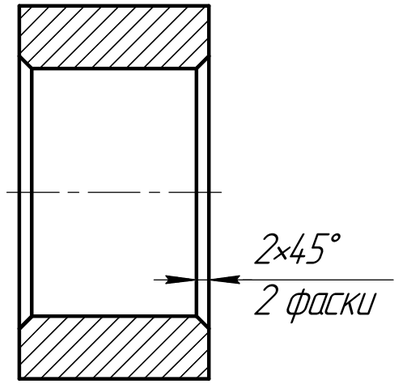

1. *Размеры для справок.
2. **Размер обеспечивается инструментом.
3. H14, h14, IT14/2.

Изм.	Лист	№ докум.	Подп.	Дата
Разраб.				
Пров.				
Т.контр.				
Н.контр.				
Утв.				

Лит.	Масса	Масштаб
	0,69	1:1
Лист	Листов 1	

32 ГОСТ 19903–2015

Лист 09Г2С ГОСТ 5520–2017

Копировал

Формат А3

Created with Icecream PDF Editor PRO