Перв. примен.

Справ. №

Подп. и дата

Инв. № дубл.

Взам. инв. №

Подп. и дата

Инв. № подл.

Ra 12,5 (√)

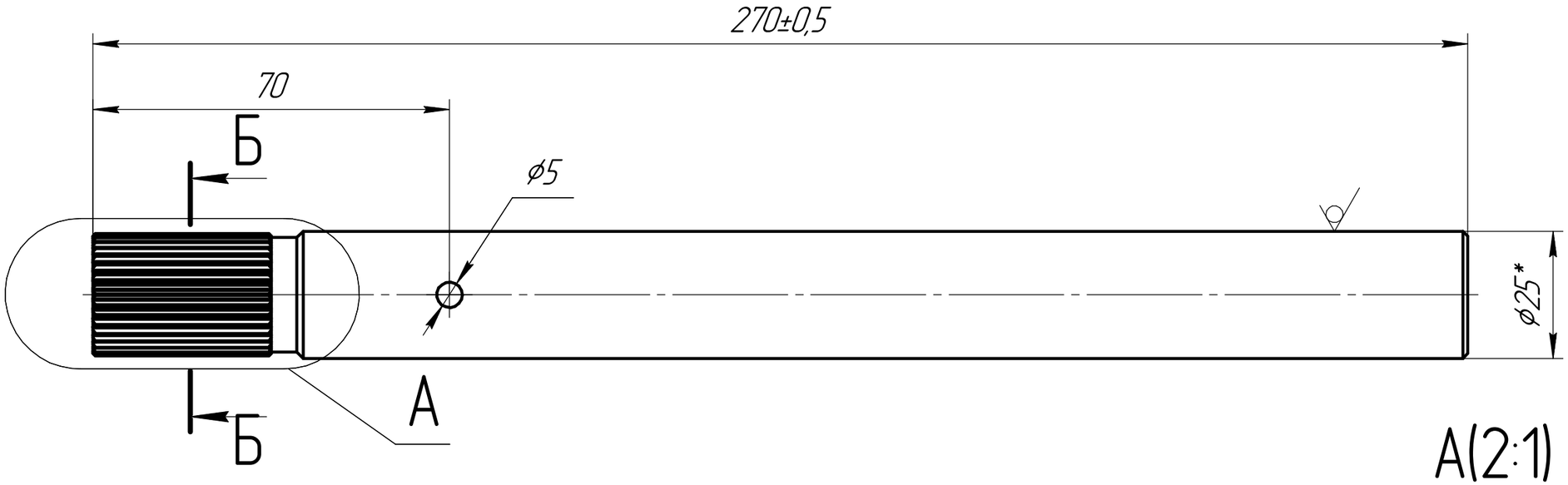

Б–Б(5:1)

36 зубьев

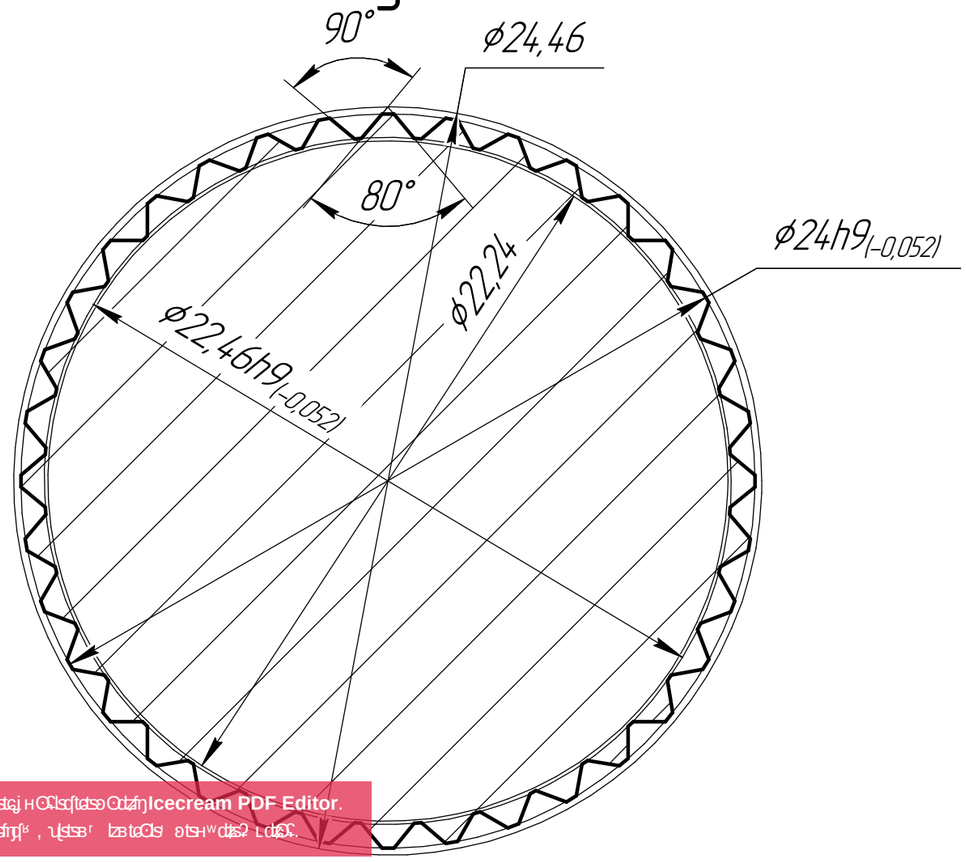

А(2:1)

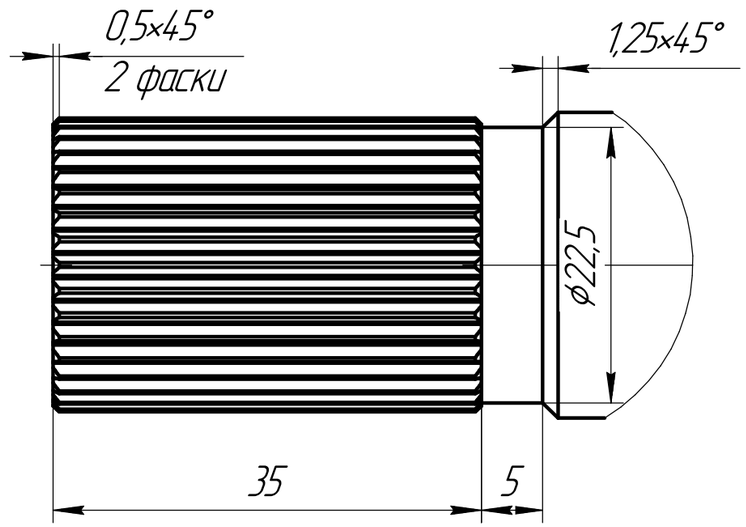

1. *Размер для справок.
2. H14, h14, IT14/2.

Изм.	Лист	№ докум.	Подп.	Дата
Разраб.				
Пров.				
Т.контр.				
Н.контр.				
Утв.				

Лит.	Масса	Масштаб
	1,01	1:1
Лист	Листов 1	

Круг 25–h11 ГОСТ 7417–75
Сталь 35 ГОСТ 1050–2013

Копировал

Формат А3

Icecream PDF Editor.
PRO