5094-03-01.003.08

Ra 3,2

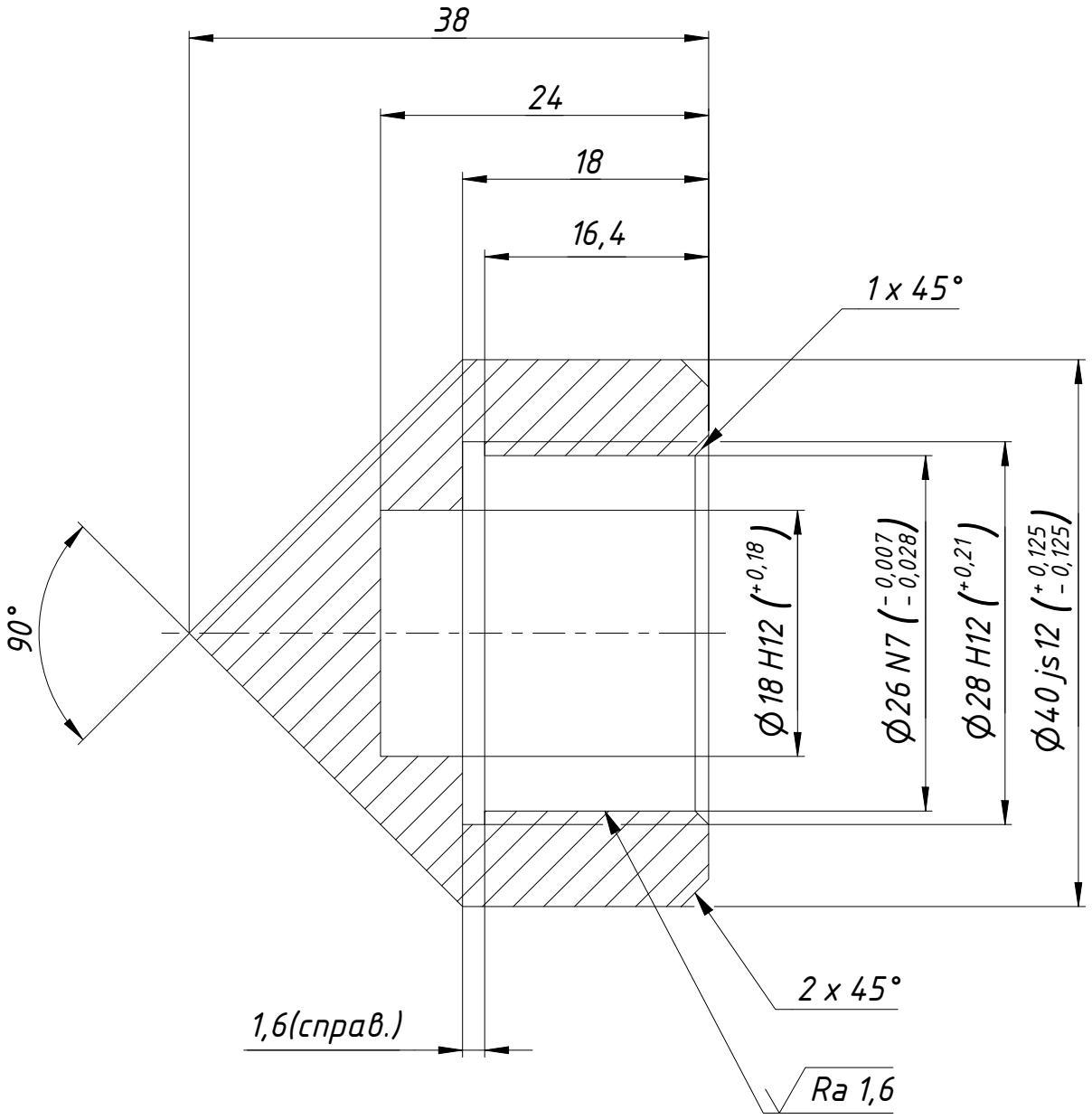

1. Неуказанные предельные отклонения размеров { $\frac{IT14}{2}$ }.

					5094-03-01.003.08		
Изм.	Лист	№ докум.	Подп.	Дата	Конус центра	Лит. / Масса 0,2	Масштаб 2 : 1
Разраб.							
Пров.							
Т. контр.						Лист	Листов 1
Нач.отд.					Сталь 45 ГОСТ 1050-88		
Н. контр.							
Утв.							

Перв. примен. | Справ. № | Подп. и дата | Инв. № дубл. | Взам. инв. № | Подп. и дата | Инв. № подл.

Копировал | Формат А4