DNS_20_850_Rev3

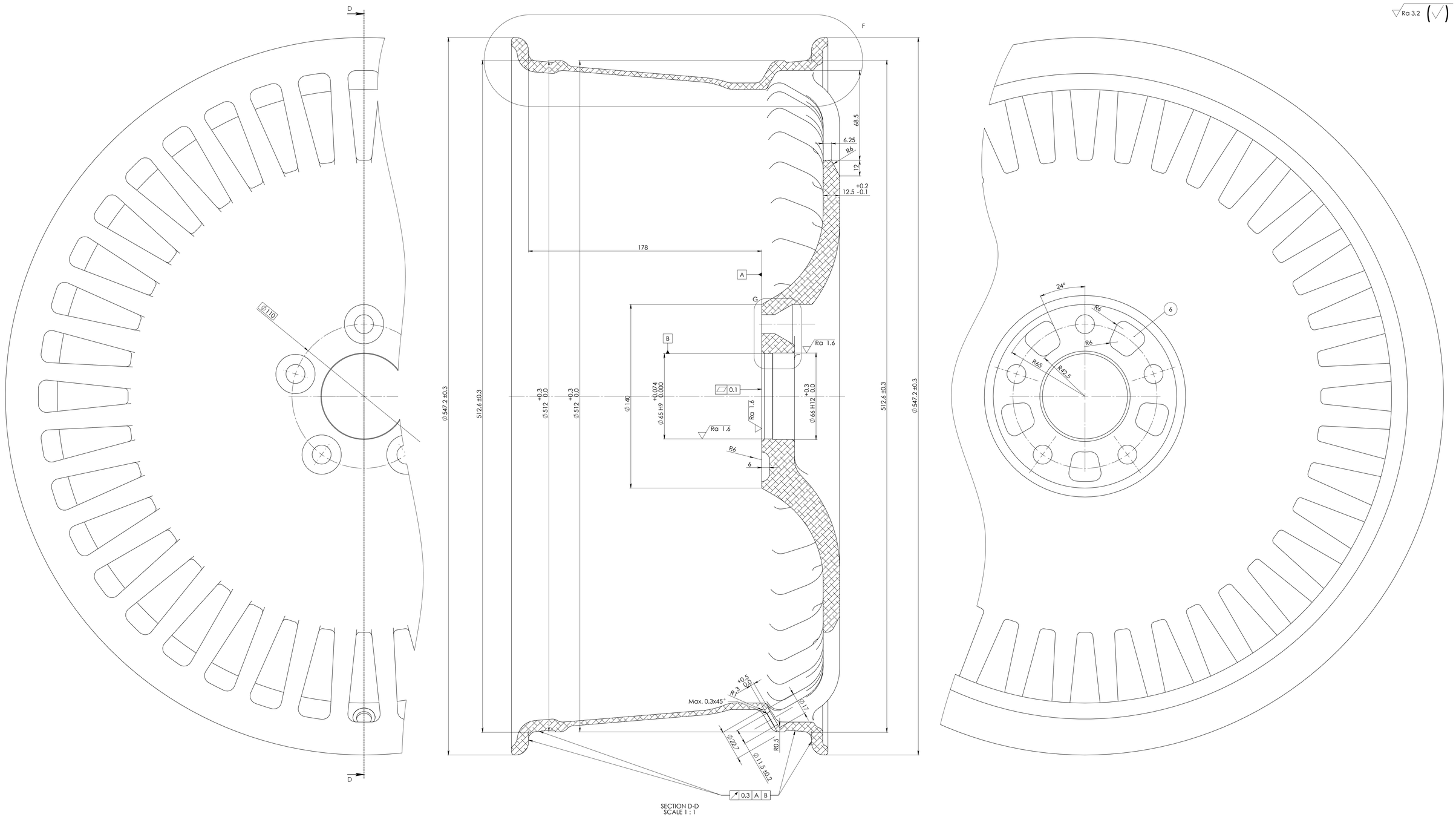

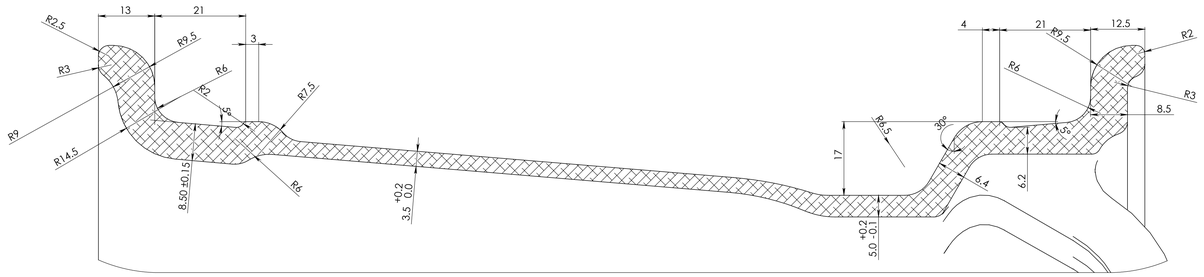

DETAIL F
SCALE 2 : 1

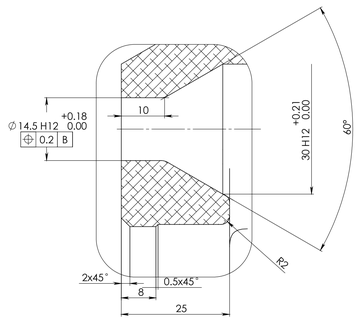

DETAIL G
SCALE 2 : 1

Таблица маркировки

Наименование параметра	Текст для маркировки
Размер колеса	8.5Jx20FH2
PCD	5x110
ET	70.0
DIA	65.0
Статическая нагрузка	615
Дата (№ месяца, год)	xx xxxx
№ партии / Nxколеса	xxx/xx

1. * Размеры для справок.
2. ГОСТ 30893.2 - mK.
3. Острые кромки притупить.
4. Недостающие размеры выполнять по 3д модели.
5. Максимальная статическая нагрузка 450 кг.
6. Маркировать согластно схеме маркировки.

Изм.	Лист.	№ докум.	Подп.	Дата	DNS_20_850_Rev3			
Разраб.					Колесо 20x8.5 ET70	Лит.	Масса	Масштаб 1:1
Пров.								
Т. контр.						Лист	Листов 1	
Н. контр.					Ma8			
Утв.								

Перв. примен. | Справ. № | Подп. и дата | Инв. № дубл. | Взам. инв. № | Подп. и дата | Инв. № подл.

Копировал | Формат А0