232-ШД.00.01

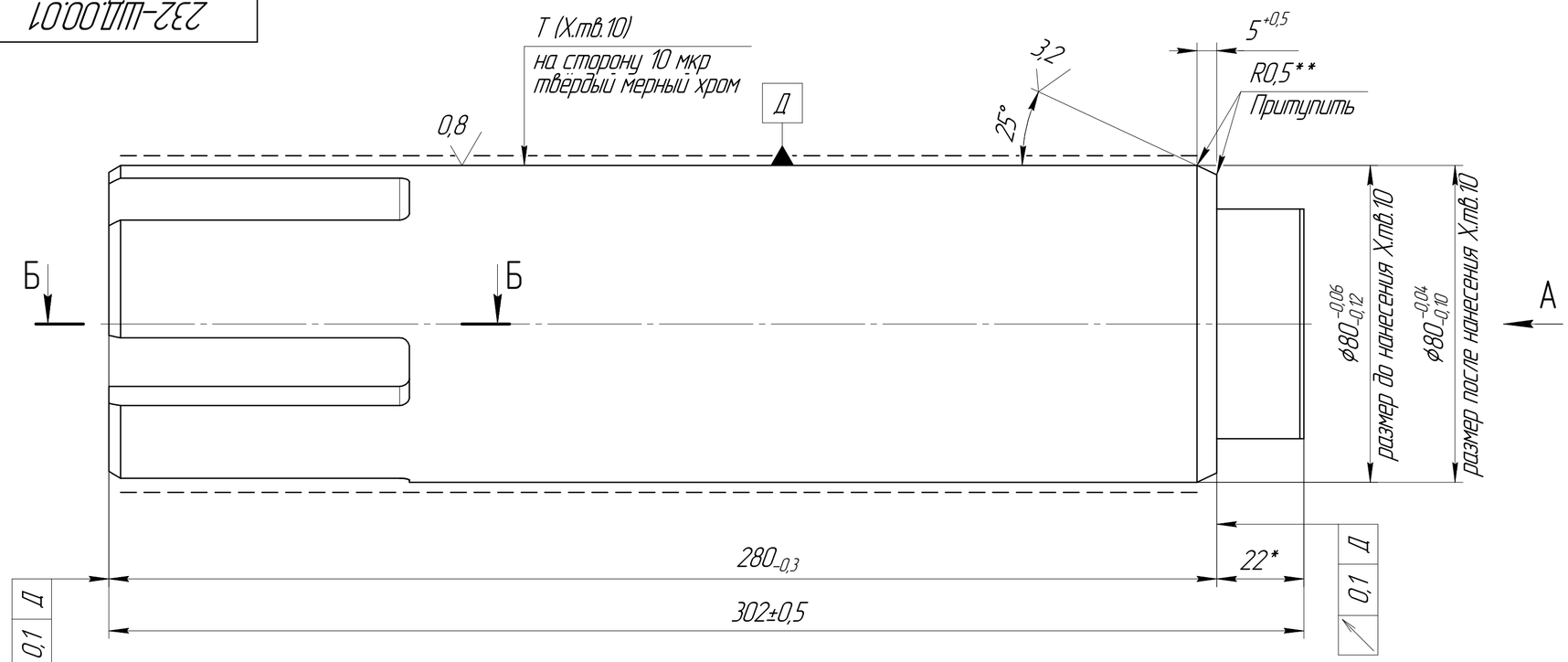

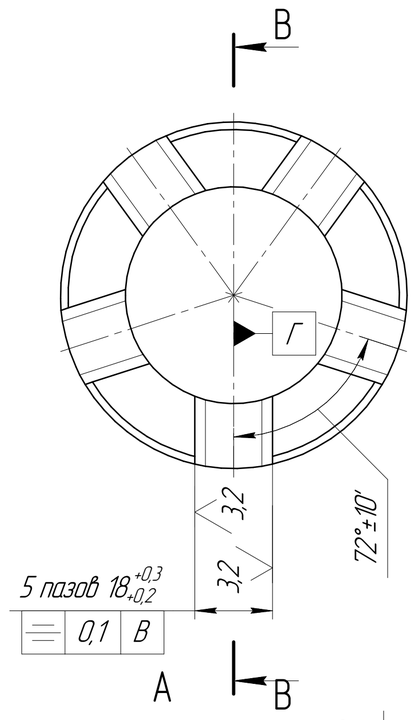

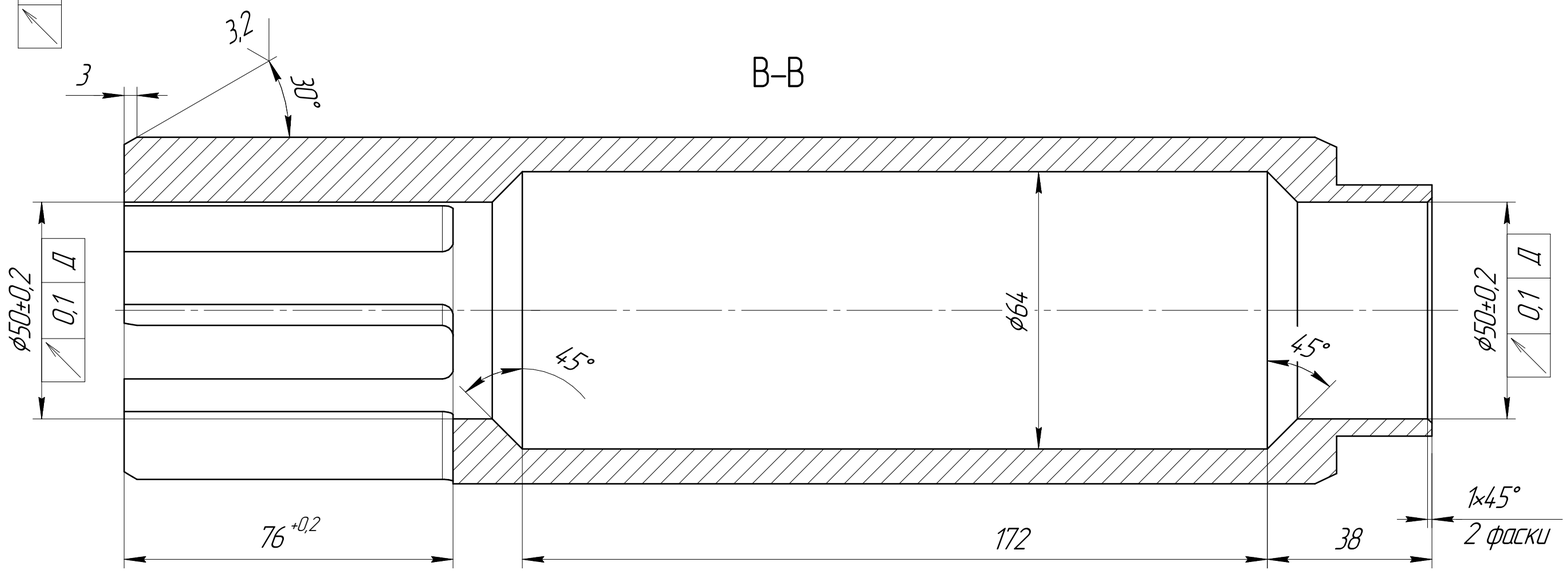

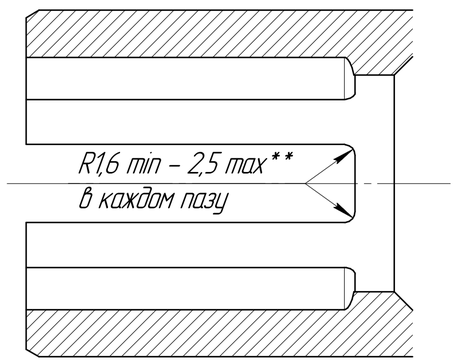

1 280...320 НВ.
2 * Размеры для справок.
3 ** Размеры обеспечиваются инструментом.
4 H14; h14; IT14/2, угловых ±3°.

Кол-во: 1 шт.

5 На поверхности Т не допускаются забоины, риски, царапины и другие видимые мех. повреждения.
6 На поверхность Т (контакт с манжетой) нанести Х.тв.10 на сторону (мерный твёрдый хром) с целью защиты поверхности от коррозии.
7 Хим.Окс.прм. за исключением поверхности Т.

					232-ШД.00.01			
Изм.	Лист	№ докум.	Подп.	Дата	Шпиндель	Лит.	Масса	Масштаб
Разраб.		Андрушко		20.05.2021			4,38	1:1
Пров.						Лист	Листов 1	
Т.контр.					Сталь 40Х ГОСТ 4543-71	БМЗ		
Н.контр.								
Утв.								

Перв. примен. 232-ШД.00.00
Справ. №
Подп. и дата
Инв. № дубл.
Взам. инв. №
Подп. и дата
Инв. № подл.

Копировал
Формат А2