232.ШД-00.008

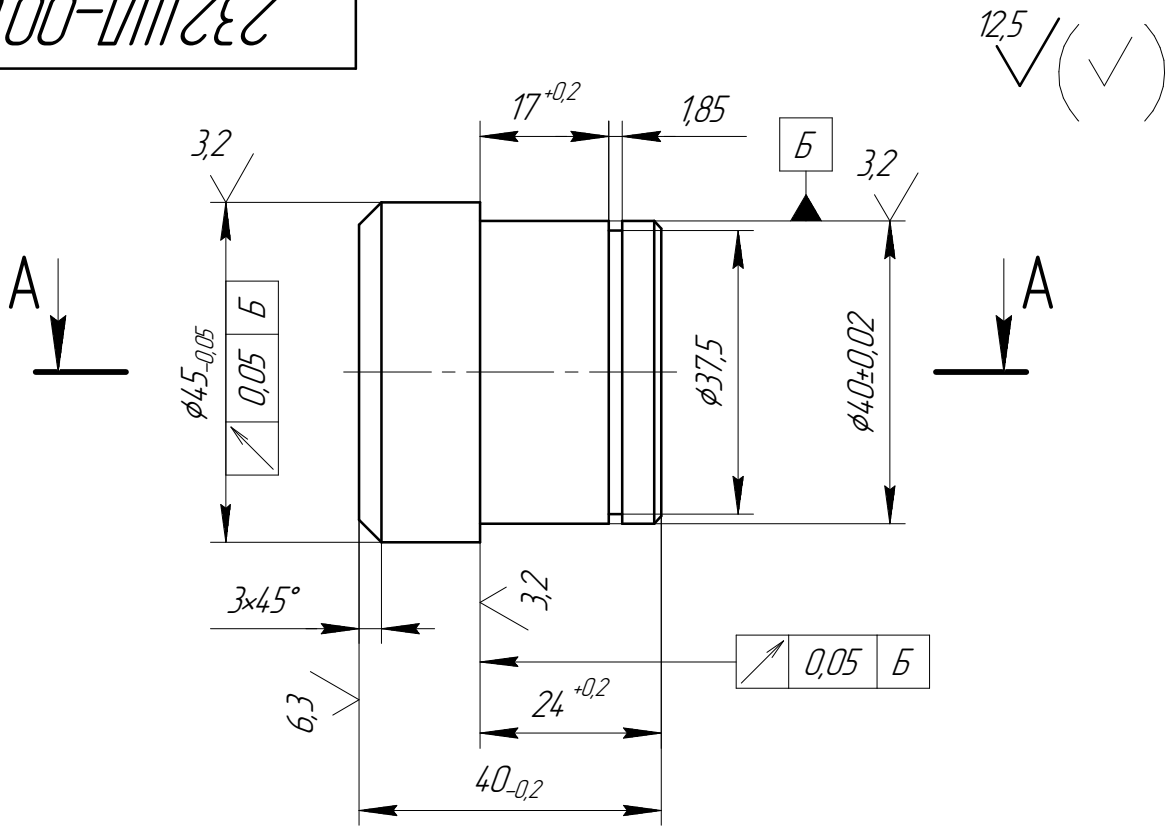

А–А

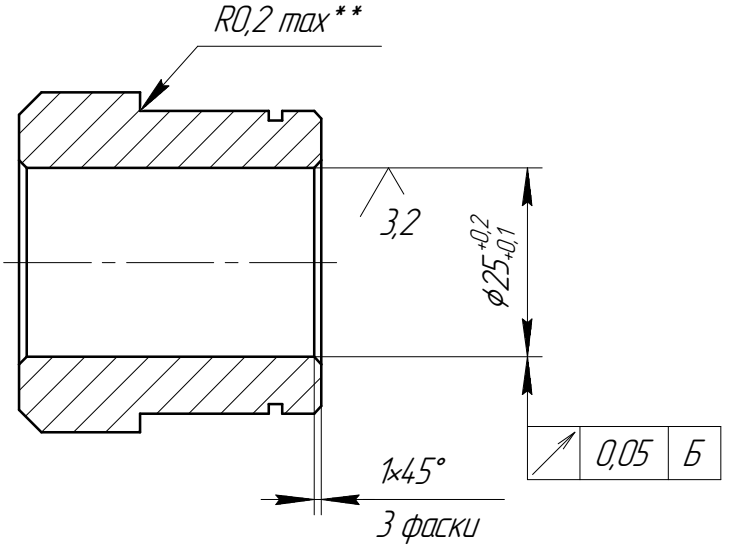

1 ** Размер обеспечивается инструментом.
2 H14; h14; IT14/2, угловых ±3°.
3 Покрытие: Хим.Окс.прм.

Кол-во: 4 шт.

Изм.	Лист	№ докум.	Подп.	Дата	232.ШД-00.008		
Разраб.		Андрушко		20.05.2021	Втулка опорная	Лит. / Масса 0,27	Масштаб 1:1
Пров.						Лист	Листов 1
Т.контр.					Сталь 3 ГОСТ 380-2005	БМЗ	
Н.контр.							
Утв.							

Перв. примен. 232.ШД-00.000

Справ. №

Подп. и дата

Инв. № дубл.

Взам. инв. №

Подп. и дата

Инв. № подл.

Копировал

Формат А4